Glacière thermoélectrique portable

103EAA, 103EAB, 103EAC, 103EAD

EN **Thermoelectric cooler**
Operating manual 8

DE **Thermoelektrische Kühlbox**
Bedienungsanleitung 21

FR **Glacière thermoélectrique**
Notice d'utilisation 35

ES **Nevera termoeléctrica**
Instrucciones de uso 49

PT **Geleira termoeléctrica**
Manual de instruções 63

IT **Frigorifero termoelettrico**
Istruzioni per l'uso 77

NL **Thermo-elektrische koelbox**
Gebruiksaanwijzing 91

DA **Termoelektrisk køleboks**
Betjeningsvejledning 105

SV **Termoelektrisk kylbox**
Bruksanvisning 118

NO **Termoelektrisk kjøleboks**
Bruksanvisning 131

FI **Sähkökäyttöinen kylmälaukku**
Käyttöohje 144

RU **Термоэлектрический холодильник**
Инструкция по эксплуатации 157

PL **Przenośna lodówka termoelektryczna**
Instrukcja obsługi 172

SK **Termoelektrický chladiaci box**
Návod na obsluhu 187

CS **Termoelektrický chladicí box**
Návod k obsluze 201

HU **Termoelektromos hűtőkészülék**
Használati utasítás 214

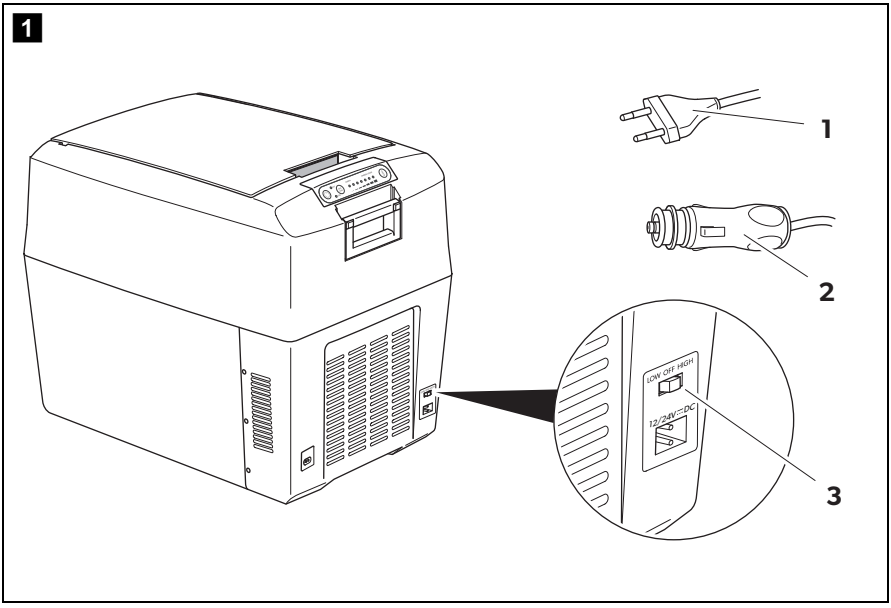
1
1
2
2
LOW OFF HIGH
12/24V⎓DC
3

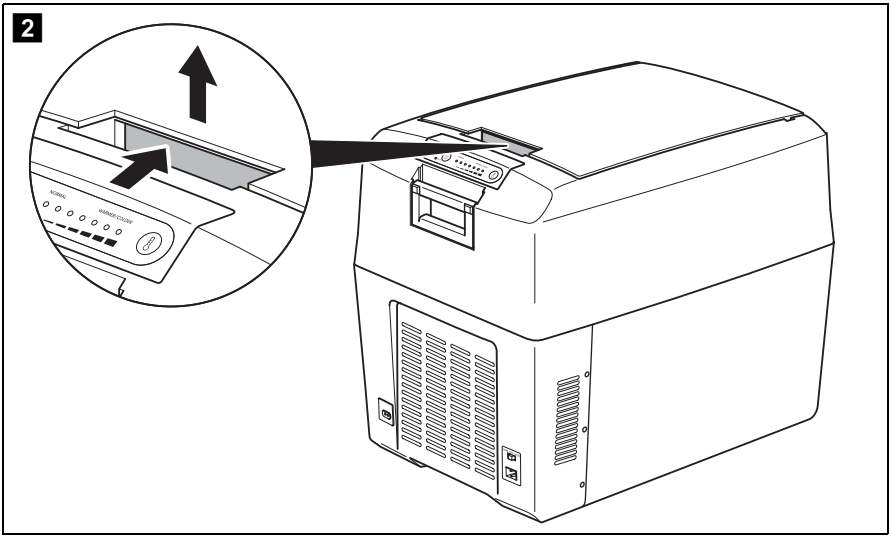
2
NORMAL
ERROR/CLEAN

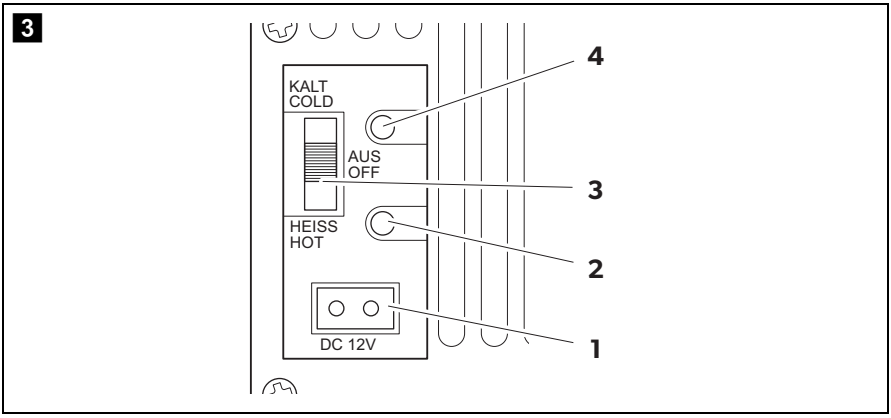
3
KALT
COLD
AUS
OFF
HEISS
HOT
DC 12V
4
3
2
1

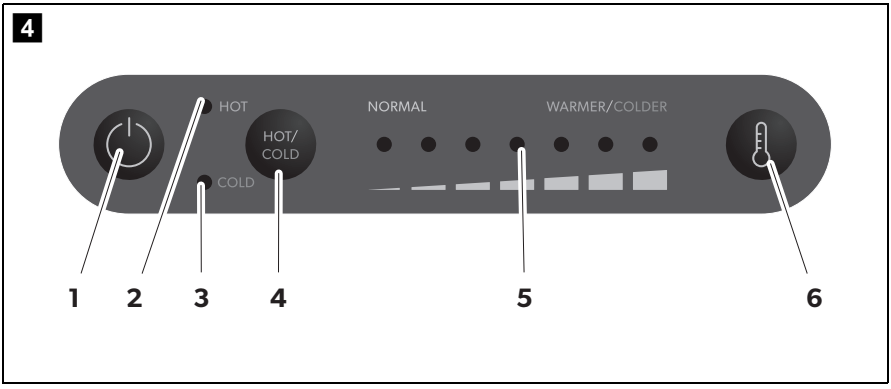
4
HOT
HOT/
COLD
COLD
NORMAL
WARMER/COLDER
1
2
3
4
5
6

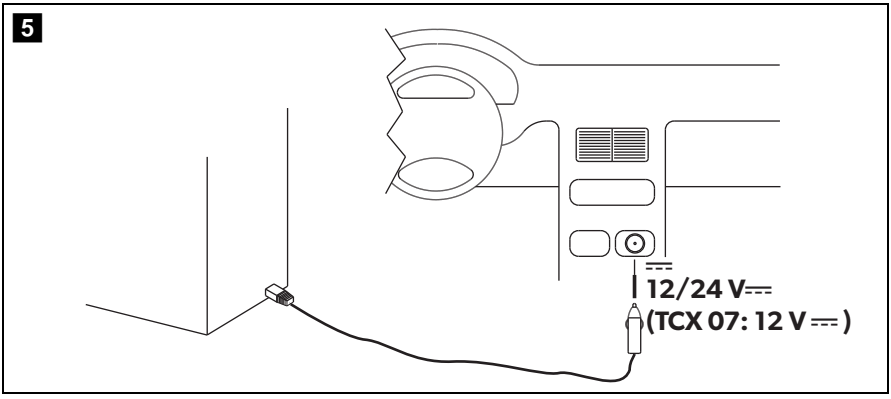
5
12/24 V⎓
(TCX 07: 12 V ⎓)

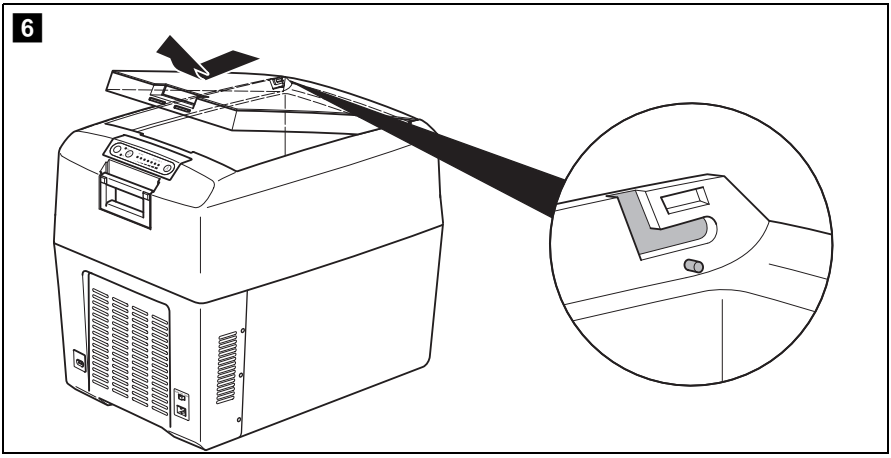
6

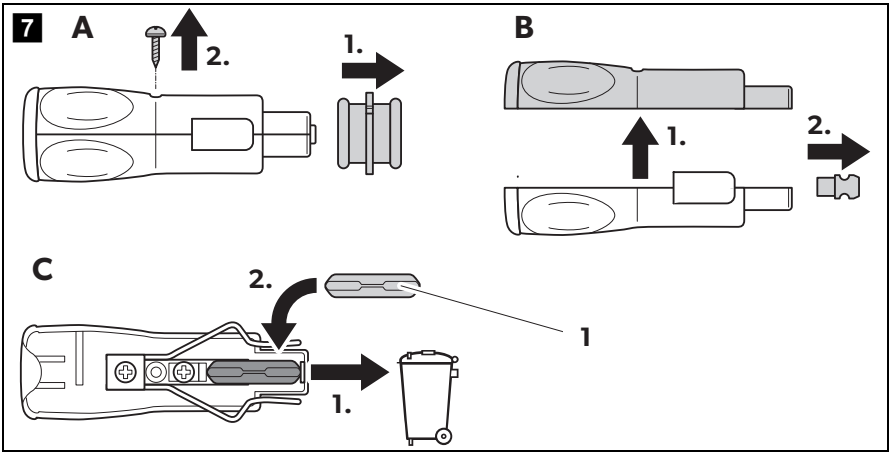
7
A
2.
1.
B
1.
2.
C
2.
1
1.

8

103EAA

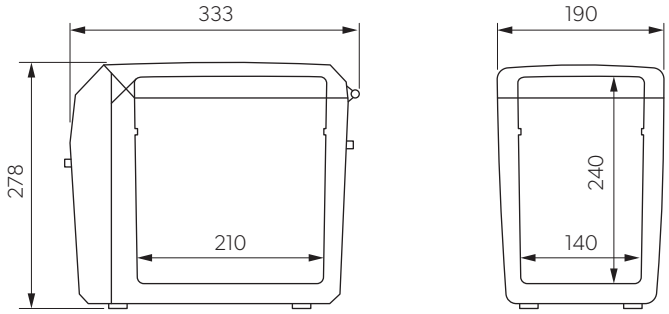

9

103EAB

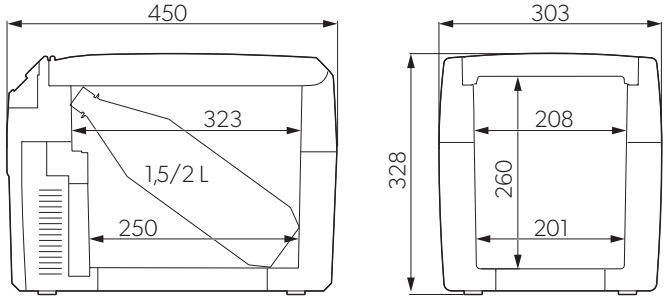

10

103EAC

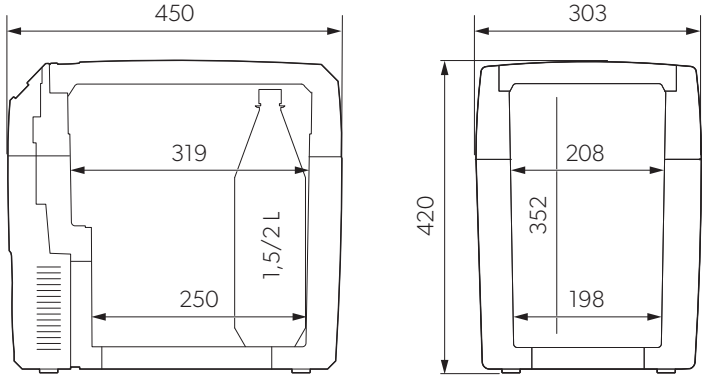

11

103EAD

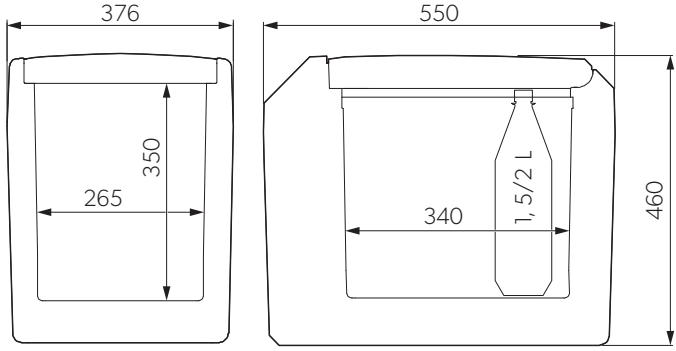

Please read these instructions carefully and follow all instructions, guidelines, and warnings included in this product manual in order to ensure that you install, use, and maintain the product properly at all times. These instructions MUST stay with this product.

By using the product, you hereby confirm that you have read all instructions, guidelines, and warnings carefully and that you understand and agree to abide by the terms and conditions as set forth herein. You agree to use this product only for the intended purpose and application and in accordance with the instructions, guidelines, and warnings as set forth in this product manual as well as in accordance with all applicable laws and regulations. A failure to read and follow the instructions and warnings set forth herein may result in an injury to yourself and others, damage to your product or damage to other property in the vicinity. This product manual, including the instructions, guidelines, and warnings, and related documentation, may be subject to changes and updates. For up-to-date product information, please visit www.dometic.com.

Table of contents

1 Explanation of symbols 8
2 Safety notes 9
3 Scope of delivery 11
4 Intended use 11
5 Technical description 12
6 Operation 13
7 Cleaning and servicing 17
8 Disposal 17
9 Troubleshooting 18
10 Technical data 19

1 Explanation of symbols

WARNING!
Safety instruction: Indicates a hazardous situation that, if not avoided, could result in death or serious injury.

CAUTION!
Safety instruction: Indicates a hazardous situation that, if not avoided, could result in minor or moderate injury.

NOTICE!
Indicates a situation that, if not avoided, can result in property damage.

NOTE
Supplementary information for operating the product.

2 Safety notes

WARNING! Failure to obey these warnings could result in death or serious injury.

Electrocution hazard

- Do not operate the cooling device if it is visibly damaged.
- If this cooling device's power cable is damaged, it must be replaced to prevent safety hazards.
- This cooling device may only be repaired by qualified personnel. Improper repairs can lead to considerable hazards.

Fire hazard

- When positioning the device, ensure the supply cord is not trapped or damaged.
- Do not locate multiple portable socket-outlets or portable power supplies at the rear of the device.

Health hazard

- This device can be used by children aged from 8 years and above and persons with reduced physical, sensory or mental capabilities or lack of experience and knowledge if they have been given supervision or instruction concerning use of the device in a safe way and understand the hazards involved.
- Children shall not play with the device.
- Cleaning and user maintenance shall not be made by children without supervision.
- Children aged from 3 to 8 years are allowed to load and unload cooling devices.

Explosion hazard

- Do not store any explosive substances such as spray cans with a flammable propellant in the cooling device.

CAUTION! Failure to obey these cautions could result in minor or moderate injury.

Electrocution hazard

- Before starting the cooling device, ensure that the power supply line and the plug are dry.
- Disconnect the cooling device from the power supply
  - before each cleaning and maintenance
  - after every use

Health hazard

- Please check if the cooling capacity of the device is suitable for storing the food or medicine you wish to cool.
- Food may only be stored in its original packaging or in suitable containers.
- Opening the cooling device for long periods can cause significant increase of the temperature in the compartments of the device.
- Clean regularly surfaces that can come in contact with food and accessible drainage systems.
- If the device is left empty for long periods:
  - Switch off the device.
  - Defrost the device.
  - Clean and dry the device.
  - Leave the lid open to prevent mould developing within the device.

NOTICE! Damage hazard

- Check that the voltage specification on the type plate corresponds to that of the energy supply.
- Only connect the cooling device as follows:
  - With the DC connection cable to a DC power supply in the vehicle
  - Or with the AC connection cable to an AC power supply
- Never pull the plug out of the socket by the cable.
- If the cooling device is connected to a DC outlet: Disconnect the cooling device and other power consuming devices from the battery before connecting a quick charging device.
- If the cooling device is connected to a DC outlet: Disconnect the cooling device or switch it off when you turn off the engine. Otherwise you may discharge the battery.
- The cooling device is not suitable for transporting caustic materials or materials containing solvents.

- Do not use electrical devices inside the cooling device unless they are recommended by the manufacturer for the purpose.
- Do not place the cooling device near naked flames or other heat sources (heaters, direct sunlight, gas ovens etc.).
- **Risk of overheating!**
  Ensure at all times that there is a minimum of 50 mm ventilation on all four sides of the cooling device. Keep the ventilation area free of any objects that could restrict the air flow to the cooling components.
  Do not place the cooling device in closed compartments or areas with none or minimal air flow.
- Ensure that the ventilation openings are not covered.
- Do not fill the inner container with ice or fluids.
- Never immerse the cooling device in water.
- Protect the cooling device and cables against heat and moisture.
- The device shall not to be exposed to rain.

3 Scope of delivery

Quantity	Description
1	Mobile thermoelectric cooler
1	Connection cable for AC connection
1	Connection cable for DC connection
1	Power adapter for AC connection (TCX07 only)
1	Instruction manual

Check before starting up the device that all parts are available belonging to the scope of delivery.

4 Intended use

The cooling box is suitable for cooling food. The cooling box is also suitable for use on vehicles. The cooling box is designed to be operated from a DC power supply socket of a vehicle or from an AC power supply.

The cooling box is suitable for camping use.

The cooling box is not suitable for:

- storage of corrosive, caustic or solvent-containing substances
- freezing of food

This cooling box is not intended to be used as a built-in appliance.

This cooling box is only suitable for the intended purpose and application in accordance with these instructions.

This manual provides information that is necessary for proper installation and/or operation of the cooling box. Poor installation and/or improper operating or maintenance will result in unsatisfactory performance and a possible failure.

The manufacturer accepts no liability for any injury or damage to the product resulting from:

- Incorrect assembly or connection, including excess voltage
- Incorrect maintenance or use of spare parts other than original spare parts provided by the manufacturer
- Alterations to the product without express permission from the manufacturer
- Use for purposes other than those described in this manual

Dometic reserves the right to change product appearance and product specifications.

5 Technical description

The cooling device is suitable for mobile use. It can cool goods up to max. 27 °C (TCX07: 25 °C) under ambient temperature (thermostatic switch-off at approx. 2 °C) or keep them warm up to max. 65 °C.

The cooling device is a low-wear thermo-electric cooler with fan-assisted heat removal.

103EAA, 103EAB, 103EAC, 103EAD

If the device has reached the set temperature range, it will automatically switch over to the energy save mode. In this mode only the energy which is required to reach the temperature inside the box is consumed.

The cooling device is equipped with an automatic priority circuit. Thus it is ensured that with simultaneous connection to the AC mains supply and to a 12/24 V battery, the AC mains supply will be used.

6 Operation

NOTICE!
Take care that there are only objects or goods in the cooling device which may be cooled or heated to the selected temperature.

NOTE
Before you put the new cooling device into operation, you should clean it inside and outside with a damp cloth for hygienic reasons (see also chapter "Cleaning and servicing" on page 17).

To avoid food waste, note the following:

- Keep temperature fluctuation as low as possible. Only open the cooling box as often and for as long as necessary. Store the foodstuff in such a way that the air can still circulate well.
- Adjust the temperature to the quantity and type of the foodstuff.
- Foodstuff can easily absorb or release odor or taste. Always store foodstuff covered or in closed containers/bottles.

6.1 Tips to save energy

- Choose a well ventilated location which is protected from direct sunlight.
- If you want to set an increased energy efficiency and a limited cooling capacity for the cooler device, use the device's ECO mode.
- Allow warm food to cool down first before placing it in the cooling device to keep cool.
- Do not open the cooling device more often than necessary.
- Do not leave the cooling device open for longer than necessary.

6.2 Connecting to vehicle power

NOTE
If you connect the cooling device to the vehicle power, remember that you may have to turn on the ignition to supply it with power.

For safety reasons the cooler is equipped with an electronic system to prevent polarity reversal. This protects the cooler against short-circuiting when connecting to a battery.

6.3 Opening the cooler

➤ **103EAD only**: Unlock the cooling device (fig. **2**, page 3).

➤ Open the cooling device.

6.4 Connecting the cooling box to 230 V~

103EAA

➤ Connect the AC cable to the power adapter.

➤ Plug the other end of the AC cable into the socket (AC main side).

➤ Connect one end of the DC cable to the power adapter.

➤ Connect the other end of the DC cable to the socket at the cooling box.

103EAB, 103EAC, 103EAD

➤ Connect the cooling device using the AC connection cable supplied (fig. **1** 1, page 4) to an AC mains power socket.

6.5 Connecting the cooling box to 12 V⎓

NOTE
The plug's polarity cannot be reversed: it can only be inserted into the socket in one direction.

103EAA

➤ Plug one end of the 12 V connection cable into the socket of the cool box.

➤ Connect the other end of the 12 V connection cable to the DC socket in your vehicle (fig. **5**, page 4).

103EAB, 103EAC, 103EAD

➤ Connect the cooling device using the DC connection cable supplied (fig. **1** 2, page 3) to the DC socket in the vehicle (fig. **5**, page 4).

6.6 Switching on the cooling box

103EAA

➤ Place the cooling box on a firm base.

➤ Push the switch on the operating panel (fig. 3 3, page 4) into the "HEISS/HOT" position or the "KALT/COLD" position to switch the coolbox on.

✓ The cooling box starts cooling/heating the interior:

Operating display	Operating mode
Red (fig. 3 2, page 4)	Heating
Green (fig. 3 4, page 4)	Cooling

103EAB, 103EAC, 103EAD

➤ Place the cooling device on a firm base.

➤ Press the button "⏻" on the control panel to switch on the cooling device.

✓ The cooling device starts to cool or heat the interior space.

Operating display	Operating mode
red (fig. 4 2, page 4)	heating
blue (fig. 4 3, page 4)	cooling

6.7 Switching between cooling and heating

103EAA

➤ If you wish to switch between **cooling** and **heating**, push the switch on the operating panel (fig. 3 3, page 4) into the "HEISS/HOT" or "KALT/COLD" position.

✓ The red or green operating display lights up and the device begins cooling/heating.

➤ If you wish to end the cooling/heating process, push the switch on the operating panel (fig. 3 3, page 4) into the "AUS/OFF" position.

➤ If you wish to switch off the device, pull out the connecting cable.

103EAB, 103EAC, 103EAD

➤ If you wish to switch between **cooling** and **heating**, press the button "HOT/COLD".

NOTE
The control unit of the cooling device has a memory function.
It memorises the selected temperature range for each mode (cooling and heating). Thus the temperature range which was previously selected in the respective mode is set again with each switching on or switching over.

✓ The red or blue operating display lights up and the device starts to cool/heat.

➤ When you want to finish the cooling or heating process, press the button "⏻".

➤ When you stop using the cooling device, disconnect it from the mains.

6.8 Selecting the temperature (103EAB, 103EAC, 103EAD)

The set temperature status display (fig. 4 5, page 4) indicates the selected temperature. With an increasing number of illuminated LEDs, the cooling or heating intensity also increases.

NOTE
The following temperature indications are subject to tolerances and are dependent on the measuring position.

Temperature at interior space center at approx. 25 °C ambient temperature:

	Status display (fig. 4 5, page 4)	**Interior temperature**
Cooling	7 illuminated LEDs	approx 1 °C (TCX14) approx 3 °C (TCX21, TCX35)
	1 illuminated LED	approx 17 °C (ECO mode)
Heating	7 illuminated LEDs	approx 65 °C
	1 illuminated LED	approx 48 °C

➤ To select the **cool** or **heat** temperature, press the "🌡" button repeatedly until the desired number of LEDs are illuminated.

6.9 Removing the lid (103EAB, 103EAC, 103EAD)

You can remove the lid of the cooling device (fig. 6, page 5):

➤ Open the lid until it is at an approx. 30° angle to the cooler.

➤ Pull the lid forwards and lift it off diagonally.

7 Cleaning and servicing

NOTICE! Damage hazard

- Never clean the cooler under running water or in dish water.
- Do not use abrasive cleaning agents or hard objects during cleaning as these can damage the cooler.

➤ Occasionally clean the device interior and exterior with a damp cloth.

➤ Make sure that the air inlet and outlet vents on the device are free of any dust and dirt, so that heat can be released and the device is not damaged.

8 Disposal

➤ Place the packaging material in the appropriate recycling waste bins wherever possible.

If you wish to finally dispose of the product, ask your local recycling centre or specialist dealer for details about how to do this in accordance with the applicable disposal regulations.

9 Troubleshooting

Fault	Possible cause	Suggestion
The cooling device does not function and the fan impeller which is visible from outside does not rotate.	There is no voltage present in the DC power socket in your vehicle.	The ignition must be switched on in most vehicles to apply current to the DC power socket.
The ignition is switched on and the cooling device does not work.	The DC power socket is dirty. This results in a poor electrical contact.	Clean the socket of the DC power socket with a non-metallic brush and a solvent, so that the middle contact pin is clean. If the plug of your cooling device becomes very warm in the DC power socket, either the DC power socket must be cleaned or the plug has not been assembled correctly.
	The fuse of the connecting cable is burnt through.	Replace the fuse (fig. 7 1, page 5) of the DC plug with one of the same rating.
	The vehicle fuse is burnt through.	Replace the vehicle fuse of the DC power socket (usually 15 A). (Observe the operating instructions in your motorcar for this).
Your cooling device does not cool satisfactorily and the fan impeller at the outside does not rotate.	The ventilator motor is defective.	The repair can be executed only by an authorized customer service.
Your cooling device does not cool satisfactorily and the fan impeller at the outside rotates.	The ventilator motor for the inner ventilator is defective.	
	The thermo-electric element is defective.	
	The integrated power unit is defective.	

10 Technical data

	103EAA
Input voltage:	12 V⎓ 230 V∼ (with power adapter)
Power input:	38 W (12 V⎓) 43 W (230 V∼)
Interior temperature range – Cooling: – Heating:	 max. 25 °C below ambient temperature max. 65 °C
Climate class:	N
Ambient temperature:	+16 °C to +32 °C
Dimensions:	fig. 8, page 6
Weight:	2.8 kg (without power adapter)
Inspection/Certificate:	CE UK CA

	103EAB	103EAC	103EAD
Input voltage:	12/24 V⎓ 220 – 240 V∼		
Power input:	46 W (12 V⎓) 50 W (24 V⎓) 64 W (230 V∼)		
Interior temperature range (7 to 1 LEDs) – Cooling:	1 °C to 17 °C	3 °C to 17 °C	
	(max. 27 °C below ambient temperature)		
Interior temperature range (7 to 1 LEDs) – Heating:	48 °C to 65 °C		
Climate class:	N		
Ambient temperature:	+16 °C to +32 °C		
Dimensions:	fig. 9, page 6	fig. 10, page 7	fig. 11, page 7
Weight:	5.8 kg	7.3 kg	10.6 kg
Inspection/Certificate:	CE UK CA		

Veuillez lire et suivre attentivement l'ensemble des instructions, directives et avertissements figurant dans ce manuel afin de vous assurer que vous installez, utilisez et entretenez le produit correctement à tout moment. Ces instructions DOIVENT rester avec ce produit.

En utilisant le produit, vous confirmez par la présente que vous avez lu attentivement l'ensemble des instructions, directives et avertissements et que vous comprenez et acceptez de respecter les modalités et conditions énoncées dans le présent document. Vous acceptez d'utiliser ce produit uniquement pour l'usage et l'application prévus et conformément aux instructions, directives et avertissements figurant dans le manuel du produit, ainsi qu'à toutes les lois et réglementations applicables. Si vous ne lisez et ne respectez pas les instructions et les avertissements figurant dans ce manuel, vous risquez de vous blesser ou de blesser d'autres personnes, d'endommager votre produit ou d'endommager d'autres biens à proximité. Le présent manuel produit, y compris les instructions, directives et avertissements, ainsi que la documentation associée peuvent faire l'objet de modifications et de mises à jour. Pour obtenir des informations actualisées sur le produit, rendez-vous sur www.dometic.com.

Sommaire

1 Signification des symboles 35
2 Consignes de sécurité 36
3 Contenu de la livraison 38
4 Usage conforme 39
5 Description technique 40
6 Utilisation 40
7 Nettoyage et entretien 45
8 Mise au rebut 45
9 Guide de dépannage 46
10 Caractéristiques techniques 47

1 Signification des symboles

AVERTISSEMENT !
Consigne de sécurité signalant une situation dangereuse qui peut entraîner la mort ou de graves blessures si elle n'est pas évitée.

ATTENTION !
Consigne de sécurité signalant une situation dangereuse qui peut entraîner des blessures de gravité moyenne ou légère si elle n'est pas évitée.

AVIS !
Remarque signalant une situation qui peut entraîner des dommages matériels si elle n'est pas évitée.

REMARQUE
Informations complémentaires sur l'utilisation du produit.

2 Consignes de sécurité

AVERTISSEMENT ! Le non-respect de ces mises en garde peut entraîner des blessures graves, voire mortelles.

Danger de mort par électrocution

- Si l'appareil présente des dégâts visibles, vous ne devez pas le mettre en service.
- Si le câble d'alimentation de ce dispositif de refroidissement est endommagé, il doit être remplacé pour éviter tout danger.
- Seul un personnel qualifié est habilité à effectuer des réparations sur l'appareil. Toute réparation mal effectuée risque d'entraîner de graves dangers.

Risque d'incendie

- Veillez à ne pas coincer ni endommager le cordon d'alimentation lors de la mise en place de l'appareil.
- Ne placez pas de multiprises portables ou de blocs d'alimentation portables à l'arrière de l'appareil.

Risque pour la santé

- Cet appareil peut être utilisé par des enfants âgés de 8 ans et plus et des personnes ayant des capacités physiques, sensorielles ou mentales réduites ou un manque d'expérience et de connaissances, s'ils sont sous surveillance ou ont reçu des instructions sur l'utilisation de l'appareil en toute sécurité et comprennent les risques impliqués.
- Les enfants ne doivent pas jouer avec cet appareil.
- Le nettoyage et la maintenance ne doivent pas être effectués par des enfants sans surveillance.
- Les enfants âgés de 3 à 8 ans peuvent charger et décharger les appareils de réfrigération.

Risque d'explosion

- Ne stockez aucune substance explosive comme p. ex. des aérosols contenant des agents propulseurs dans l'appareil.

ATTENTION ! Le non-respect de ces mises en garde peut entraîner des blessures légères ou de gravité modérée.

Danger de mort par électrocution

- Avant de mettre l'appareil en service, assurez-vous que la ligne d'alimentation électrique et la fiche sont sèches.
- Débranchez l'appareil du secteur
  - avant tout nettoyage et entretien
  - après chaque utilisation

Risque pour la santé

- Veuillez vérifier si la puissance frigorifique de l'appareil correspond à la température de conservation recommandée pour les aliments ou les médicaments que vous souhaitez refroidir.
- Les aliments ne peuvent être conservés que dans leurs emballages originaux ou dans des récipients appropriés.
- Une ouverture prolongée de l'appareil de réfrigération peut entraîner une augmentation significative de la température dans les compartiments de l'appareil.
- Nettoyez régulièrement les surfaces qui entrent en contact avec les aliments, ainsi que les systèmes de drainage accessibles.
- Si l'appareil reste vide pendant une longue période :
  - Éteignez l'appareil.
  - Dégivrez l'appareil.
  - Nettoyez et séchez l'appareil.
  - Laissez la porte ouverte pour éviter la formation de moisissures à l'intérieur de l'appareil.

AVIS ! Risque d'endommagement

- Comparez la tension indiquée sur la plaque signalétique avec l'alimentation électrique dont vous disposez.
- Branchez l'appareil uniquement comme indiqué ci-dessous :
  - avec le câble de raccordement CC sur une prise CC du véhicule
  - ou avec le câble de raccordement CA au secteur à courant alternatif
- Ne tirez jamais sur le câble de raccordement pour sortir la fiche de la prise.
- Si la glacière est raccordée à la prise CC : débranchez de la batterie la glacière et les autres consommateurs d'énergie avant de raccorder un chargeur rapide.

- Si la glacière est raccordée à la prise CC : débranchez ou éteignez la glacière lorsque vous éteignez le moteur. Dans le cas contraire, il se pourrait que la batterie se décharge.
- N'utilisez pas la glacière pour le transport de produits corrosifs ou de solvants.
- N'utilisez aucun appareil électrique dans la glacière, sauf si ces appareils sont recommandés par le fabricant pour cet usage.
- Ne placez pas l'appareil près de flammes ou d'autres sources de chaleur (chauffage, rayons solaires, réchauds à gaz, etc.).
- **Risque de surchauffe !**
  En toutes circonstances, maintenir une zone de ventilation de 50 mm minimum autour du dispositif de réfrigération. Cette zone de ventilation doit rester libre de tout objet susceptible de réduire le flux d'air acheminé vers les composants réfrigérants.
  Ne placez pas le dispositif de réfrigération dans des zones ou à l'intérieur de boîtiers clos dans lesquels l'air ne peut circuler pas ou trop peu.
- Assurez-vous que les fentes d'aération ne sont pas recouvertes.
- Ne pas remplir le bac intérieur de substances liquides ou de glace.
- Ne plongez jamais l'appareil dans l'eau.
- Tenez l'appareil et les câbles à l'abri de la chaleur et de l'humidité.
- L'appareil ne doit pas être exposé à la pluie.

3 Contenu de la livraison

Quantité	Description
1	Glacière thermoélectrique mobile
1	Câble de raccordement au courant alternatif
1	Câble de raccordement au courant continu
1	Adaptateur pour raccordement au courant alternatif (TCX07 uniquement)
1	Manuel de montage

Avant de mettre l'appareil en service, vérifiez l'intégralité de la livraison.

4 Usage conforme

La glacière est conçue pour la réfrigération d'aliments. La glacière peut également être utilisée dans des véhicules. La glacière est conçue pour être raccordée à la prise d'alimentation CC d'un véhicule ou à une alimentation CA.

La glacière est adaptée à une utilisation en camping.

La glacière n'est pas conçue pour :

- le stockage de substances corrosives, caustiques ou contenant des solvants
- la congélation d'aliments

Cette glacière n'est pas destinée à être utilisée comme appareil intégré.

Ce produit ne convient que pour l'usage et l'application prévus conformément à la présente instruction. Toute autre utilisation, s'écartant de l'usage prévu, est interdite ! Dometic décline toute responsabilité en cas de perte, dommage ou blessure dus directement ou indirectement à une utilisation autre que celle prévue.

Cette glacière convient uniquement à l'usage et à l'application prévus, conformément au présent manuel d'instructions.

Ce manuel fournit les informations nécessaires à l'installation et/ou à l'utilisation correcte de la glacière. Une installation, une utilisation ou un entretien inappropriés entraînera des performances insatisfaisantes et une éventuelle défaillance.

Le fabricant décline toute responsabilité en cas de blessure ou de dommage résultant :

- d'un montage ou d'un raccordement incorrect, y compris d'une surtension
- d'un entretien inadapté ou de l'utilisation de pièces de rechange autres que les pièces de rechange d'origine fournies par le fabricant
- des modifications apportées au produit sans autorisation explicite du fabricant ;
- des usages différents de ceux décrits dans le manuel.

Dometic se réserve le droit de modifier l'apparence et les spécifications produit.

5 Description technique

L'appareil de réfrigération est conçu pour une utilisation mobile. Il peut refroidir des marchandises jusqu'à 27 °C maximum (TCX07 : 25 °C) en dessous de la température ambiante (coupure thermostatique à environ 2 °C) ou de les maintenir au chaud jusqu'à une température de 65 °C maximum.

L'appareil de réfrigération est une glacière thermoélectrique à faible usure avec évacuation de la chaleur assistée par ventilateur.

103EAB, 103EAC, 103EAD
L'appareil passe automatiquement en mode d'économie d'énergie lorsqu'il a atteint la plage de température réglée. Dans ce mode, seule l'énergie requise pour atteindre la température à l'intérieure du compartiment est consommée.

L'appareil de réfrigération est équipé d'un raccordement prioritaire automatique. Il est ainsi garanti qu'en cas de raccordement simultané au secteur et à une batterie 12/24 V, le réseau alternatif CA sera utilisé.

6 Utilisation

AVIS !
Veillez à ce que l'appareil de réfrigération ne contienne que des objets ou des marchandises pouvant être refroidis ou chauffés à la température choisie.

REMARQUE
Avant de mettre votre nouvel appareil réfrigérant en service, vous devez, pour des raisons d'hygiène, le nettoyer à l'intérieur et à l'extérieur à l'aide d'un chiffon humide (voir chapitre « Nettoyage et entretien », page 45).

Pour éviter de gâcher des aliments, notez les éléments suivants :

- Évitez autant que possible les variations de température. Ouvrez uniquement la glacière lorsque c'est nécessaire et le moins longtemps possible. Entreposez les aliments de sorte que l'air puisse circuler librement entre eux.
- Ajustez la température en fonction de la quantité et de la nature des aliments.
- Les aliments peuvent facilement absorber ou dégager des odeurs. Entreposez toujours les aliments dans des conteneurs/bouteilles couverts ou fermés.

6.1 Conseils d'économie d'énergie

- Choisissez un emplacement bien aéré et à l'abri du soleil.
- Si vous souhaitez régler une efficacité énergétique accrue et une capacité de refroidissement limitée pour l'appareil de réfrigération, utilisez le mode ECO du dispositif (103EAB, 103EAC, 103EAD).
- Laissez refroidir les aliments chauds avant de les placer dans l'appareil de réfrigé-ration.
- N'ouvrez pas le dispositif de réfrigération plus souvent que nécessaire.
- Ne laissez pas l'appareil de réfrigération ouvert plus longtemps que nécessaire.

6.2 Raccordement à un allume-cigare

REMARQUE
Lorsque vous raccordez la glacière à l'allume-cigare de votre véhicule, veillez à ce que l'allumage soit en marche pour que l'appareil soit alimenté en électricité.

Pour des raisons de sécurité, la glacière est équipée d'un système électronique pour empêcher l'inversion de polarité. Cela protège la glacière contre un court-circuit lors de la connexion à une batterie.

6.3 Ouvrir la glacière

➤ **103EAD uniquement** : Déverrouillez l'appareil de réfrigération (fig. **2**, page 3).

➤ Ouvrez l'appareil de réfrigération.

6.4 Raccordement de la glacière au 230 V~

TCX07

➤ Branchez le câble CA à l'adaptateur.

➤ Branchez l'autre extrémité du câble CA dans la prise (côté secteur CA).

➤ Raccordez un côté du câble de raccordement CC à l'adaptateur.

➤ Branchez l'autre extrémité du câble de raccordement CC dans la prise de la gla-cière.

103EAB, 103EAC, 103EAD

➤ Branchez l'appareil de réfrigération à l'aide du câble de raccordement CA fourni (fig. **1** 1, page 4) sur une prise de courant secteur CA.

6.5 Raccordement de la glacière au 12 V⎓

REMARQUE
La polarité de la fiche ne peut pas être inversée : elle ne peut être insérée dans la prise que dans un sens.

103EAA

➤ Branchez une extrémité du câble de raccordement 12 V dans la prise de la glacière.

➤ Branchez l'autre extrémité du câble de raccordement 12 V à la prise de courant continu du véhicule (fig. **5**, page 4).

103EAB, 103EAC, 103EAD

➤ Branchez l'appareil de réfrigération à l'aide du câble de raccordement CC fourni (fig. **1** 2, page 3) sur la prise de courant continu du véhicule (fig. **5**, page 4).

6.6 Mise en marche de la glacière

103EAA

➤ Placez la glacière sur une surface stable.

➤ Placez l'interrupteur du panneau de commande (fig. 3 3, page 4) en position « HEISS/HOT » (chaud) ou « KALT/COLD » (froid) pour mettre la glacière en marche.

✓ La glacière commence à réfrigérer/chauffer le compartiment intérieur :

Témoin lumineux de fonctionnement	Mode de fonctionnement
Rouge (fig. 3 2, page 4)	Chauffage
Vert (fig. 3 4, page 4)	Refroidissement

103EAB, 103EAC, 103EAD

➤ Placez l'appareil de réfrigération sur une surface stable.

➤ Appuyez sur le bouton « ⏻ » du panneau de commande pour mettre en marche l'appareil de réfrigération.

✓ L'appareil de réfrigération commence à refroidir ou à chauffer l'espace intérieur.

Témoin lumineux de fonctionnement	Mode de fonctionnement
Rouge (fig. 4 2, page 4)	Chauffage
Bleu (fig. 4 3, page 4)	Refroidissement

6.7 Commutation entre refroidissement et chauffage

TCX07

➤ Si vous souhaitez passer du **refroidissement** au **chauffage**, placez l'interrupteur du panneau de commande (fig. 3 3, page 4) en position « HEISS/HOT » (chaud) ou « KALT/COLD » (froid).

✓ L'écran de commande rouge ou vert s'allume et l'appareil commence à refroidir/chauffer.

➤ Pour interrompre le processus de refroidissement/chauffage, placez l'interrupteur du panneau de commande (fig. 3 3, page 4) en position « AUS/OFF » (arrêt).

➤ Pour mettre l'appareil hors service, débranchez le câble de raccordement.

103EAB, 103EAC, 103EAD

➤ Si vous souhaitez passer du **refroidissement** au **chauffage**, appuyez sur le bouton « HOT/COLD » (chaud/froid).

REMARQUE
L'unité de commande de l'appareil de réfrigération dispose d'une fonction mémoire. Il mémorise la plage de température sélectionnée pour chaque mode (refroidissement et chauffage). Ainsi, la plage de température qui a été précédemment sélectionnée dans le mode respectif est à nouveau réglée à chaque mise en marche ou commutation.

✓ L'écran de commande rouge ou bleu s'allume et l'appareil commence à refroidir/chauffer.

➤ Pour interrompre le processus de refroidissement ou de chauffage, appuyez sur le bouton « ⏻ ».

➤ Lorsque vous cessez d'utiliser l'appareil de réfrigération, débranchez-le du secteur.

6.8 Sélection de la température (103EAB, 103EAC, 103EAD)

L'affichage de statut de la température réglée (fig. 4 5, page 4) indique la température sélectionnée. L'intensité de refroidissement ou de chauffage augmente en fonction du nombre de LED allumées.

REMARQUE
Les indications de température suivantes sont soumises à des tolérances et dépendent de la position de mesure.

La température au centre de l'espace intérieur est à une température ambiante d'environ 25 °C :

	Affichage de statut (fig. 4 5, page 4)	**Température intérieure**
Refroidissement	7 LED allumées	env. 1 °C (103EAB) env. 3 °C (103EAC,103EAD)
	1 LED allumée	env. 17 °C (mode ECO)
Chauffage	7 LED allumées	env. 65 °C
	1 LED allumée	env. 48 °C

➤ Pour sélectionner la température de **refroidissement** ou de **chauffage**, appuyez sur le bouton « 🌡 » jusqu'à ce que le nombre de LED requises soient allumées.

6.9 Retrait du couvercle (103EAB, 103EAC, 103EAD)

Vous pouvez retirer le couvercle de l'appareil de réfrigération (fig. **6**, page 5) :

➤ Ouvrez le couvercle jusqu'à ce qu'il forme un angle d'environ 30° avec la glacière.

➤ Tirez le couvercle vers l'avant et retirez-le en diagonale.

7 Nettoyage et entretien

AVIS ! Risque d'endommagement !

- Ne nettoyez jamais la glacière à l'eau courante et ne la plongez pas non plus dans l'eau.
- N'utilisez pour le nettoyage ni produits abrasifs ni objets durs qui pourraient endommager la glacière.

➤ Nettoyez de temps à autre l'appareil à l'intérieur et à l'extérieur avec un chiffon humide.

➤ Assurez-vous que les ouvertures d'aération et de ventilation de l'appareil ne sont pas encombrées de saletés ou de poussières, pour que la chaleur générée par le fonctionnement soit évacuée et que l'appareil ne soit pas endommagé.

8 Mise au rebut

➤ Jetez les emballages dans les conteneurs de déchets recyclables prévus à cet effet.

Lorsque vous mettrez votre produit définitivement hors service, informez-vous auprès du centre de recyclage le plus proche ou auprès de votre revendeur spécialisé sur les prescriptions relatives au retraitement des déchets.

9 Guide de dépannage

Panne	Cause possible	Suggestion
L'appareil de réfrigération ne fonctionne pas et la roue du ventilateur, visible de l'extérieur, ne tourne pas.	La prise de courant continu de votre véhicule n'est pas sous tension.	Dans la plupart des véhicules, le contact doit être mis pour que la prise de courant continu soit sous tension.
Le contact est mis, mais l'appareil de réfrigération ne fonctionne pas.	La prise de courant continu est sale. Ceci entraîne un mauvais contact électrique.	Nettoyez la prise CC à l'aide d'une brosse non-métallique et d'un solvant, de manière à ce que la broche de contact centrale soit propre. Si le connecteur de votre appareil de réfrigération devient très chaud lorsqu'il est branché sur la prise de courant continu, c'est que la prise de courant continu doit être nettoyée ou que le connecteur n'est pas bien monté.
	Le fusible du câble de raccordement est grillé.	Remplacez le fusible (fig. 7 1, page 5) de la prise CC par un fusible équivalent.
	Le fusible du véhicule est grillé.	Remplacez le fusible du véhicule de la prise de courant continu (généralement 15 A). (Observez à cet effet les instructions d'utilisation de votre véhicule).
Votre appareil de réfrigération ne refroidit pas de manière satisfaisante et la roue du ventilateur à l'extérieur ne tourne pas.	Le moteur du ventilateur est défectueux.	La réparation ne peut être effectuée que par un service clientèle autorisé.
Votre appareil de réfrigération ne refroidit pas de manière satisfaisante et la roue du ventilateur à l'extérieur tourne.	Le moteur du ventilateur intérieur est défectueux.	
	L'élément thermoélectrique est défectueux.	
	Le bloc d'alimentation intégré est défectueux.	

10 Caractéristiques techniques

	103EAA
Tension d'alimentation :	12 V⎓ 230 V∼ (avec adaptateur électrique)
Alimentation électrique :	38 W (12 V⎓) 43 W (230 V∼)
Plage de température intérieure – Refroidissement : – Chauffage :	 max. 25 °C en dessous de la température ambiante max. 65 °C
Classe climatique :	N
Température ambiante :	+16 °C à +32 °C
Dimensions :	fig. 8, page 6
Poids :	2,8 kg (sans adaptateur électrique)
Inspection/Certificat :	CE UK CA

	103EAB	103EAC	103EAD
Tension d'alimentation :	12/24 V⎓ 220–240 V∼		
Alimentation électrique :	46 W (12 V⎓) 50 W (24 V⎓) 64 W (230 V∼)		
Plage de température intérieure (7 à 1 LED) – Refroidissement :	1 °C à 17 °C	3 °C à 17 °C	
	(max. 27 °C en dessous de la température ambiante)		
Plage de température intérieure (7 à 1 LED) – Chauffage :	48 °C à 65 °C		
Classe climatique :	N		
Température ambiante :	+16 °C à +32 °C		
Dimensions :	fig. 9, page 6	fig. 10, page 7	fig. 11, page 7
Poids :	5,8 kg	7,3 kg	10,6 kg
Inspection/Certificat :	CE UK CA		