DOMETIC

MOBILE COOLING CFX 3

CFX 3 25, CFX 3 35, CFX 3 45, CFX 3 55, CFX 3 55IM, CFX 3 75DZ, CFX 3 95DZ, CFX 3 100

EN **Mobile refrigerating appliance**
Operating manual 18

DE **Mobiles Kühlgerät**
Bedienungsanleitung 43

FR **Appareil de réfrigération mobile**
Notice d'utilisation 70

ES **Aparato móvil de refrigeración**
Instrucciones de uso 97

PT **Aparelho de refrigeração móvel**
Manual de instruções 124

IT **Apparecchio di refrigerazione mobile**
Istruzioni per l'uso 151

NL **Mobiel koelapparaat**
Gebruiksaanwijzing 178

DA **Transportabelt køle-/fryseapparat**
Betjeningsvejledning 204

SV **Mobil kyl-/frysprodukt**
Bruksanvisning 230

NO **Mobil kjøleboks**
Bruksanvisning 255

FI **Siirrettävä kylmäsäilytyslaite**
Käyttöohje 280

RU **Мобильное охлаждающее устройство**
Инструкция по эксплуатации 305

PL **Przenośne urządzenie chłodnicze**
Instrukcja obsługi 333

SK **Mobilný chladiaci spotrebič**
Návod na obsluhu 361

CS **Mobilní chladicí spotřebič**
Návod k obsluze 387

HU **Mobil hűtőkészülék**
Használati utasítás 413

© 2020 Dometic Group. The visual appearance of the contents of this manual is protected by copyright and design law. The underlying technical design and the products contained herein may be protected by design, patent or be patent pending. The trademarks mentioned in this manual belong to Dometic Sweden AB. All rights are reserved.

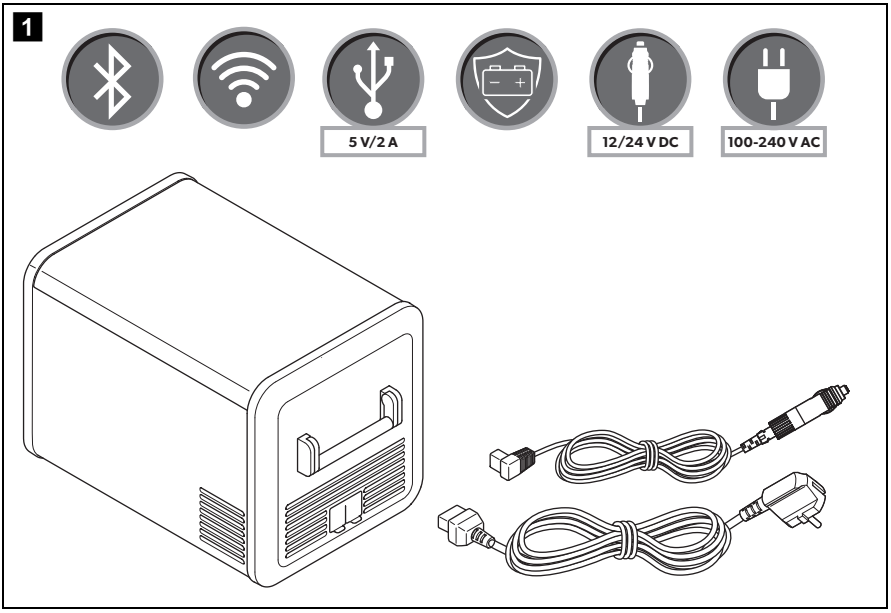
1
5 V/2 A
12/24 V DC
100-240 V AC

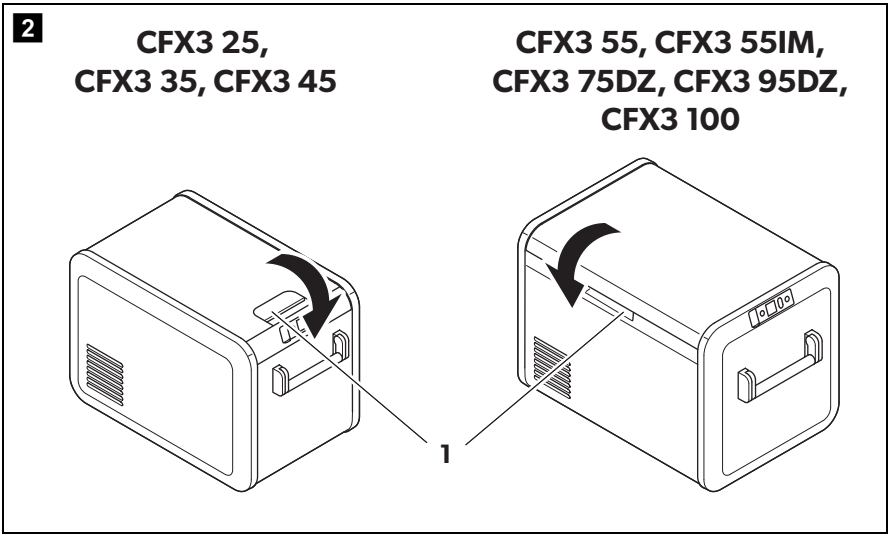
2
CFX3 25,
CFX3 35, CFX3 45
CFX3 55, CFX3 55IM,
CFX3 75DZ, CFX3 95DZ,
CFX3 100
1

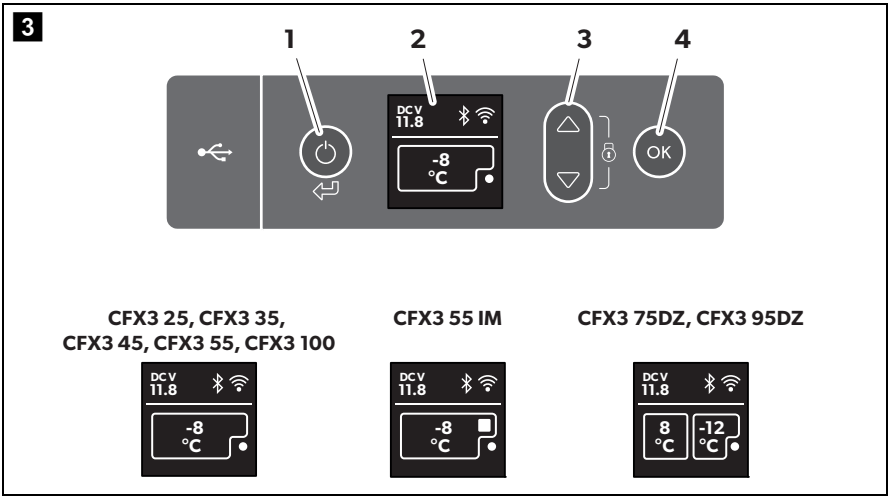
3
1
2
3
4
DC V
11.8
-8
°C
OK
CFX3 25, CFX3 35,
CFX3 45, CFX3 55, CFX3 100
CFX3 55 IM
CFX3 75DZ, CFX3 95DZ
DC V
11.8
-8
°C
DC V
11.8
-8
°C
DC V
11.8
8
°C
-12
°C

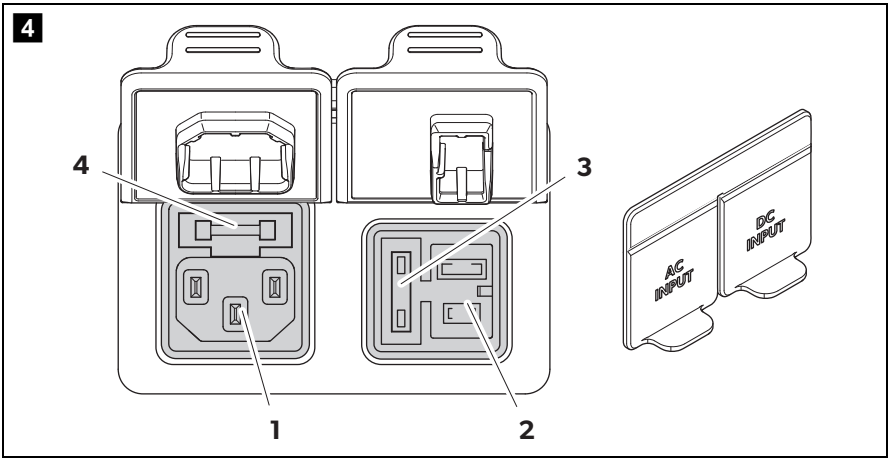
4
4
3
1
2
AC
INPUT
DC
INPUT

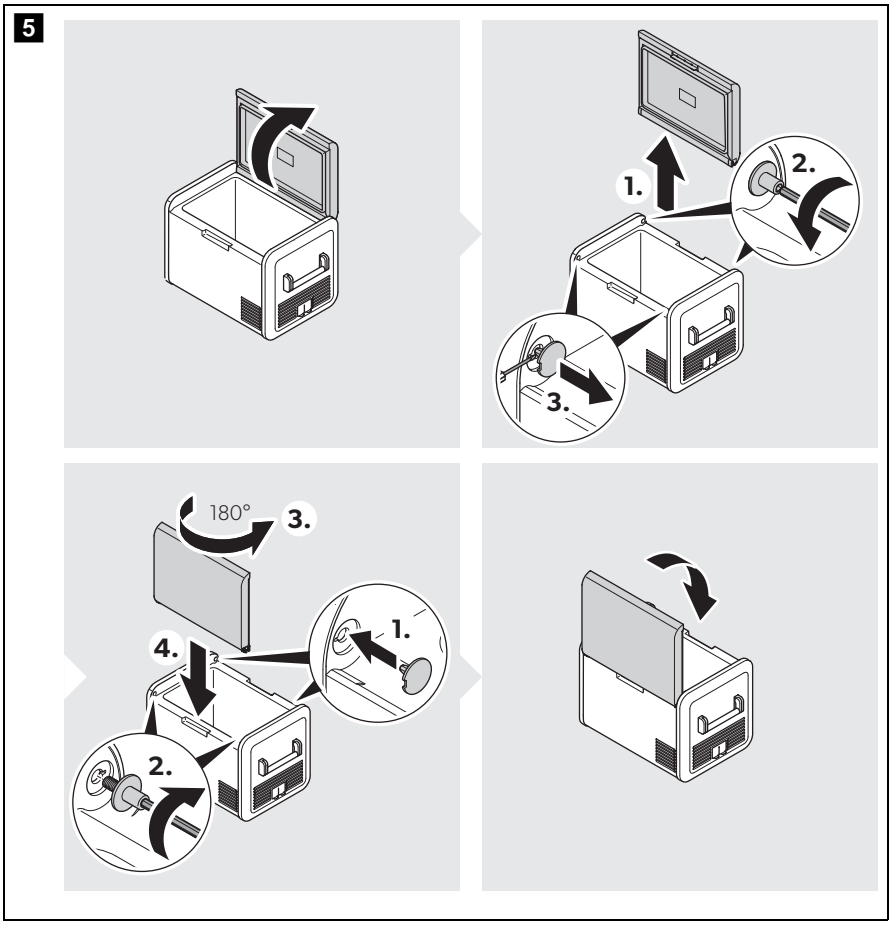
5
1.
2.
3.
180°
3.
4.
1.
2.

6

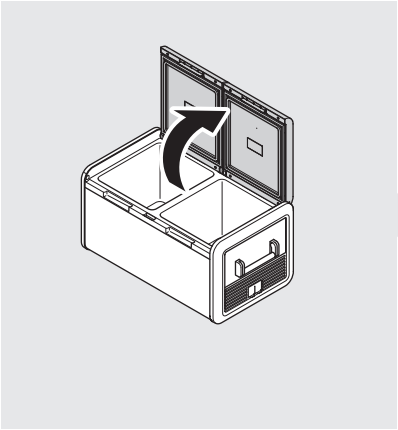

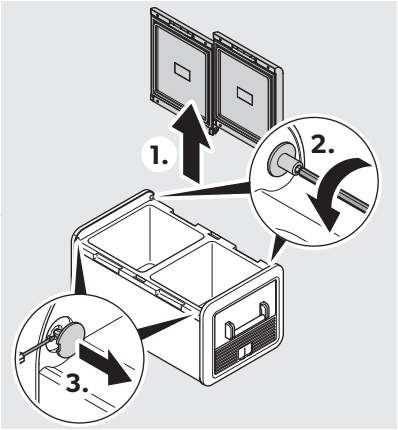

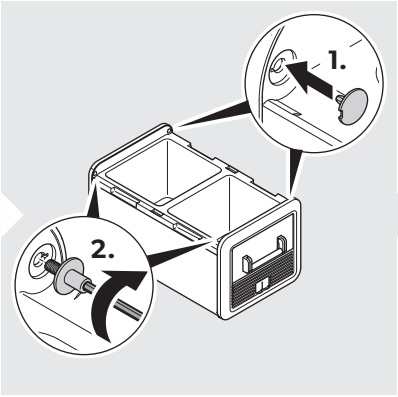

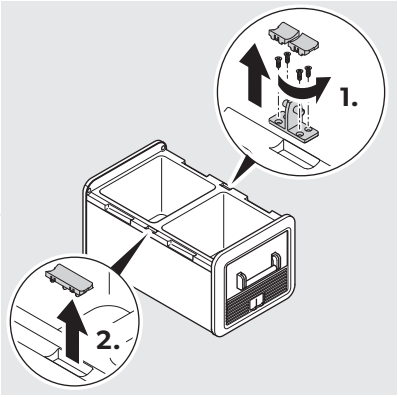

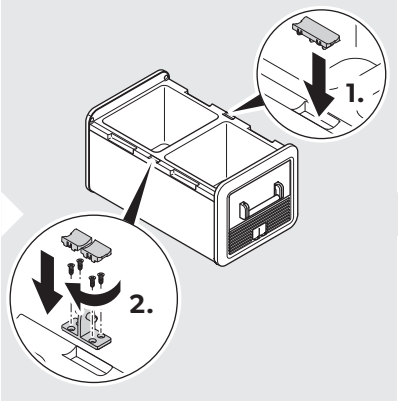

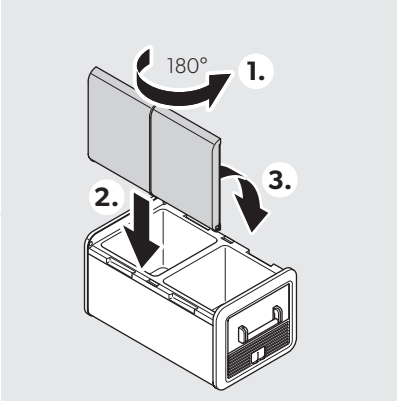

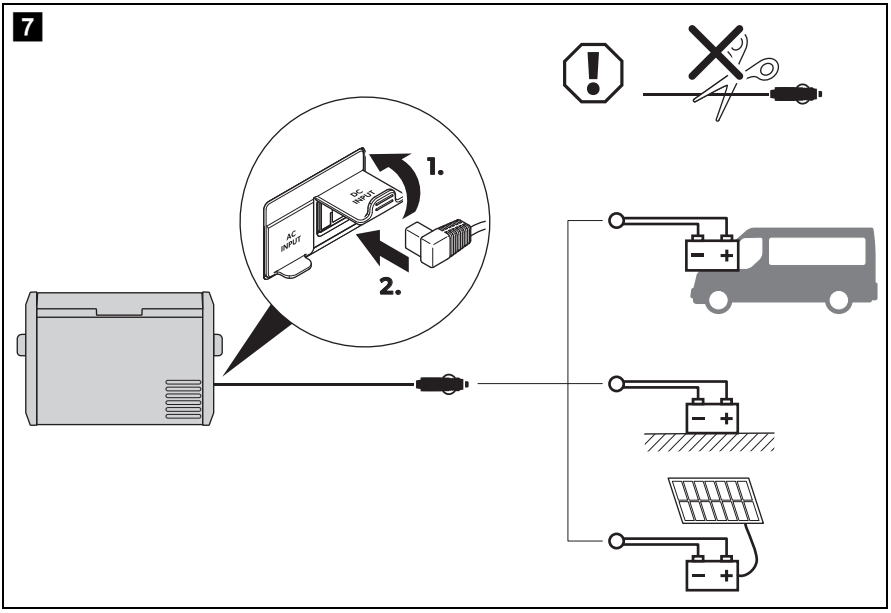
7
1.
2.
AC INPUT
DC INPUT

8 **CFX3 100**

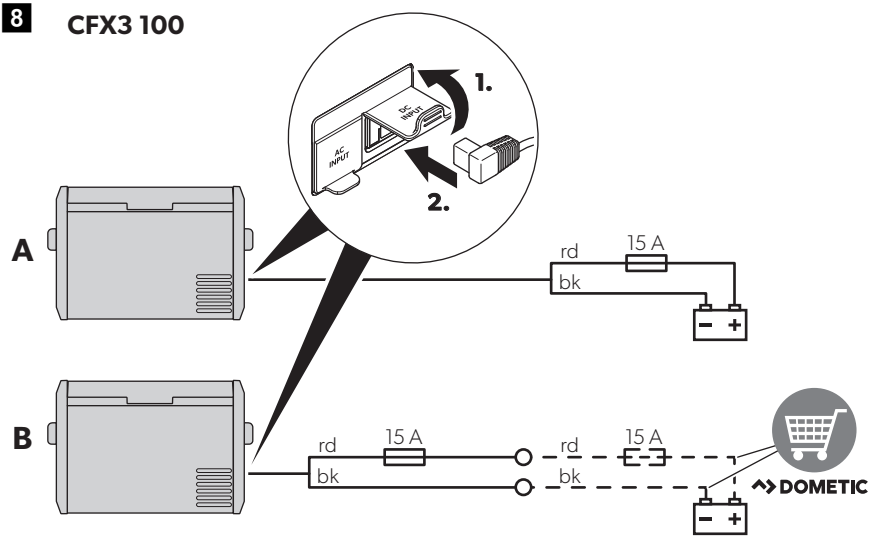

	EN	DE	FR	ES	PT	IT	NL	DA	SV
bk	Black	Schwarz	Noir	Negro	Preto	Nero	Zwart	Sort	Svart
rd	Red	Rot	Rouge	Rojo	Vermelho	Rosso	Rood	Rød	Röd

	NO	FI	RU	PL	SK	CS	HU
bk	Svart	Musta	Черный	Czarny	Čierna	Černá	Fekete
rd	Rød	Punainen	Красный	Czerwony	Červená	Červená	Piros

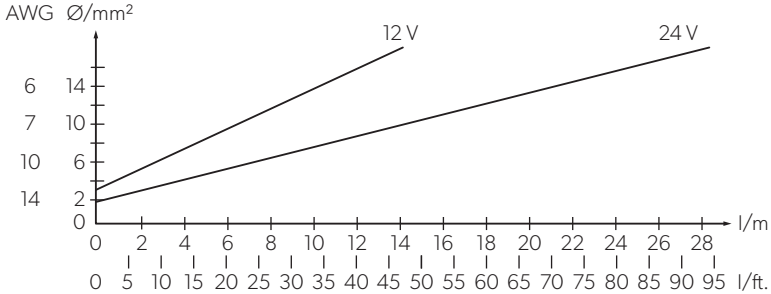

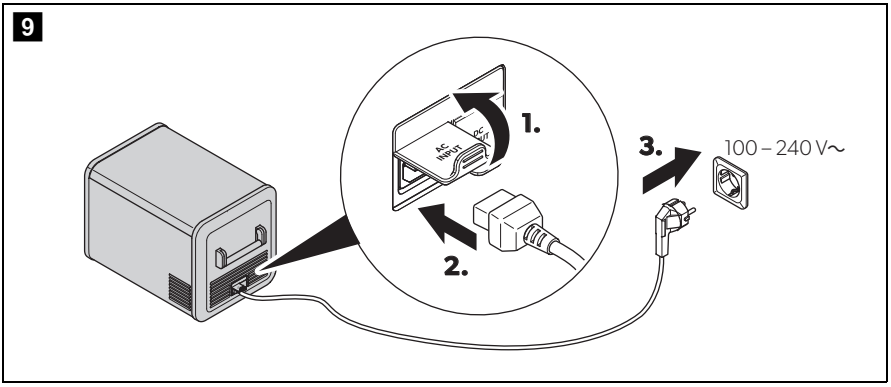
9
1.
2.
3.
AC INPUT
DC OUT
100 – 240 V~

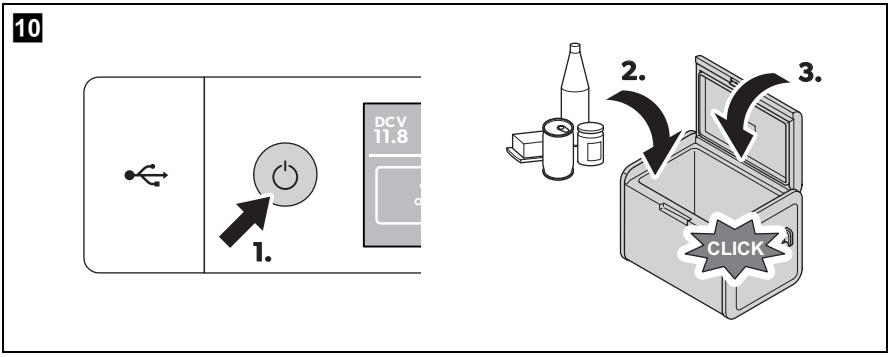
10
DC V
11.8
1.
2.
3.
CLICK

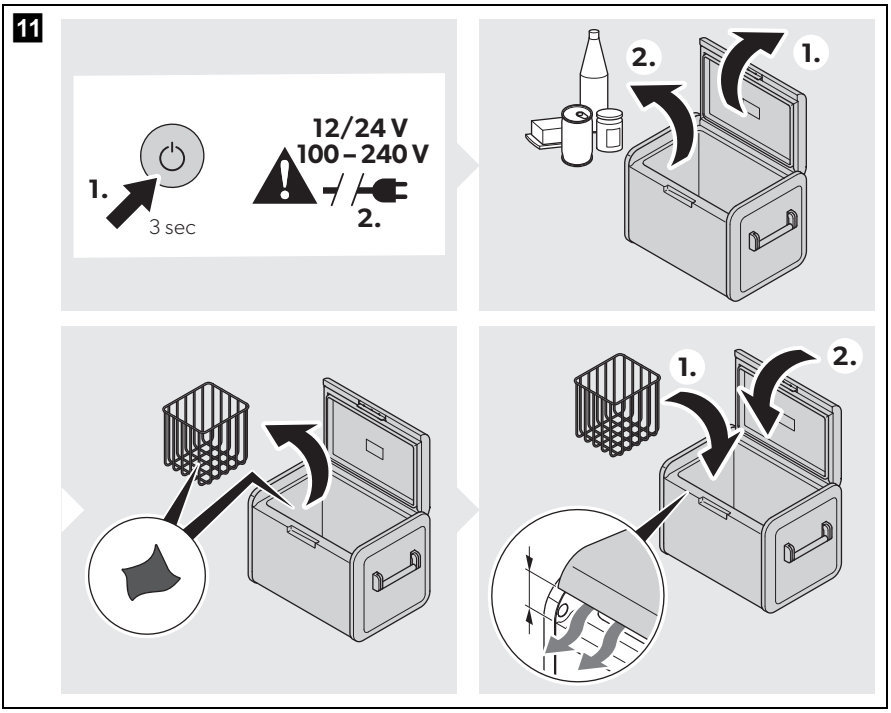
11
1.
3 sec
12/24 V
100 – 240 V
2.
2.
1.
1.
2.

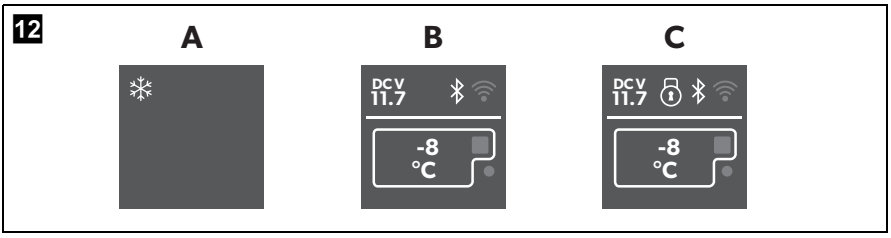
12
A
B
C
DC V
11.7
-8
°C
DC V
11.7
-8
°C

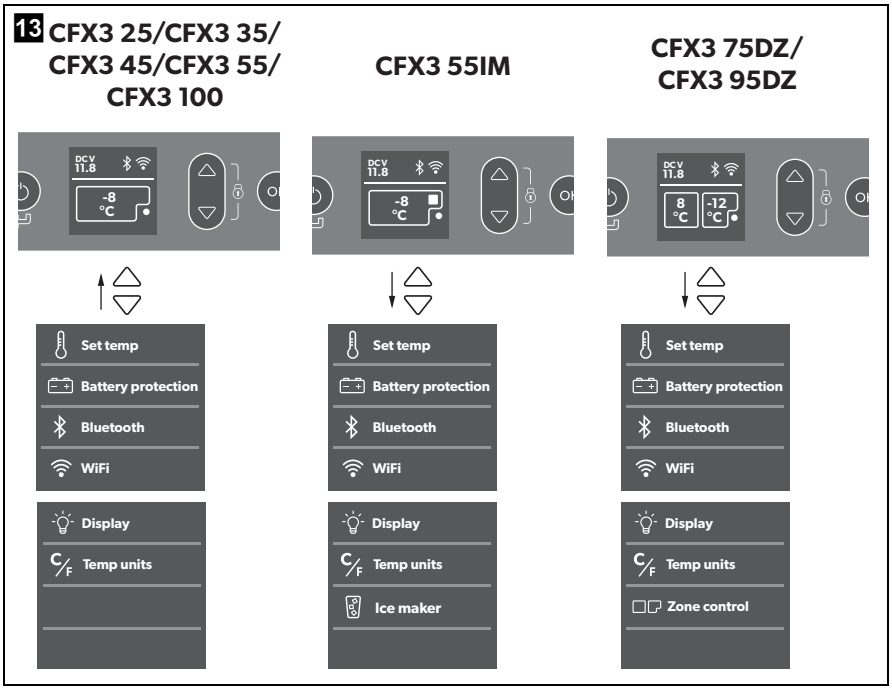
13
CFX3 25/CFX3 35/
CFX3 45/CFX3 55/
CFX3 100
CFX3 55IM
CFX3 75DZ/
CFX3 95DZ
DC V
11.8
-8
°C
8
°C
-12
°C
Set temp
Battery protection
Bluetooth
WiFi
Display
Temp units
Ice maker
Zone control

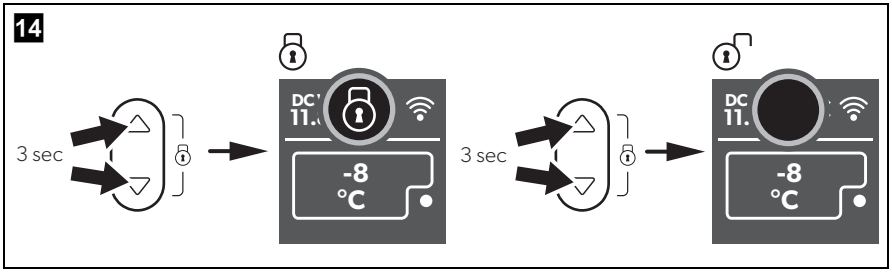
14
3 sec
-8
°C
3 sec
-8
°C

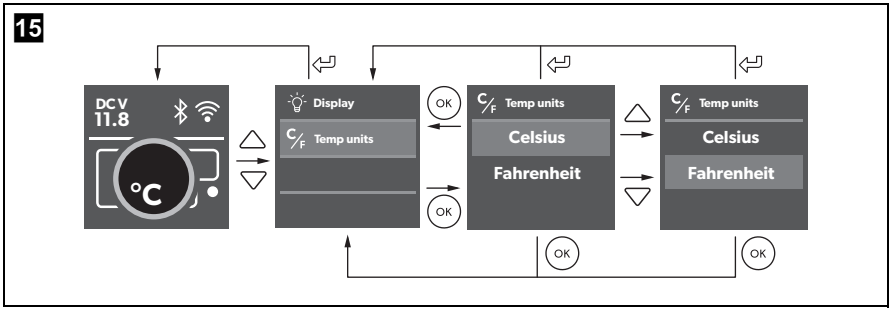
15
DC V
11.8
°C
Display
Temp units
OK
Celsius
Fahrenheit

16

CFX3 25/CFX3 35/CFX3 45/CFX3 55/CFX3 55IM/CFX3 100

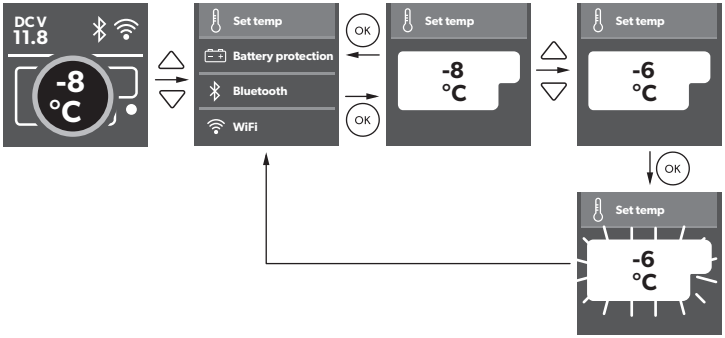

CFX3 75DZ/CFX3 95DZ

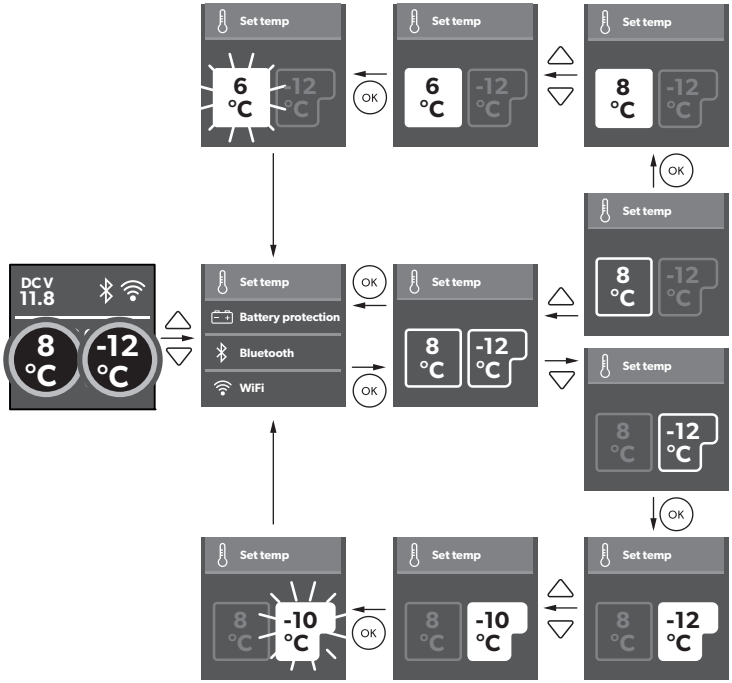

17

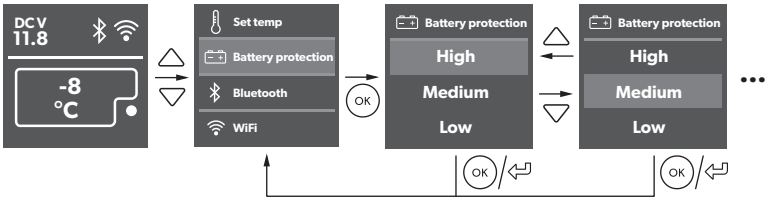

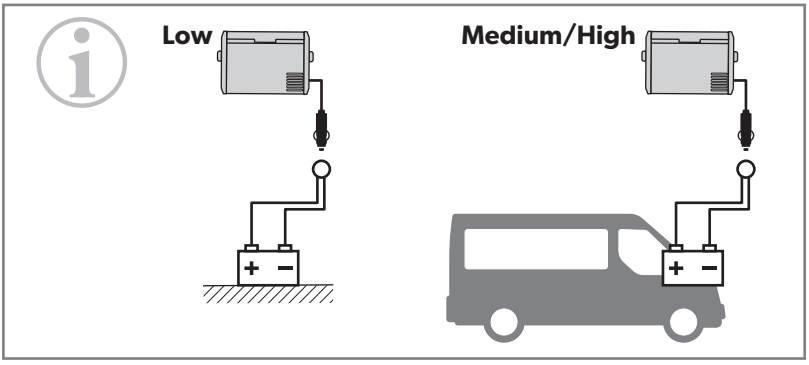

		Low	Medium	High
12 V	OFF	10.1 V	11.2 V	11.8 V
	ON	11.4 V	12.2 V	12.6 V
24 V	OFF	21.5 V	24.1 V	24.6 V
	ON	23.0 V	25.3 V	26.2 V

18

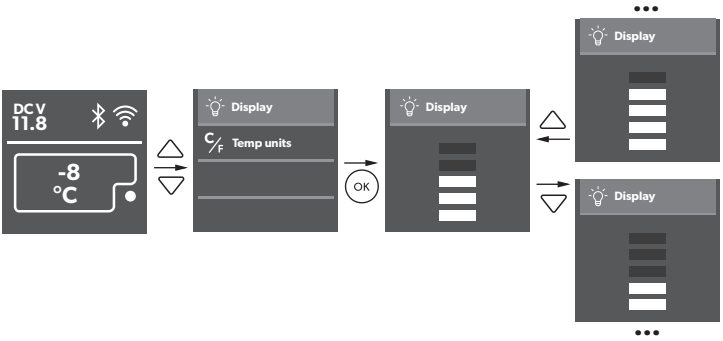

19

CFX3 75DZ/CFX3 95DZ

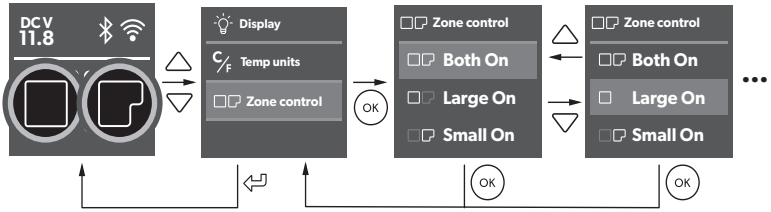

20

CFX3 55 IM

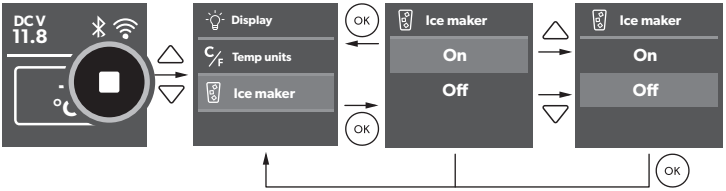

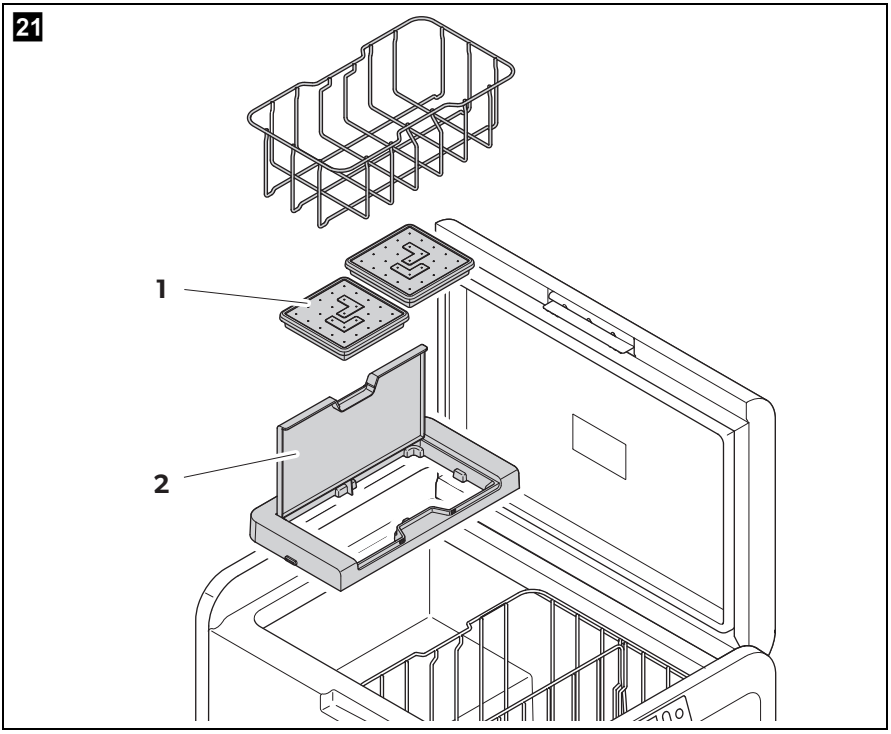
21
1
2

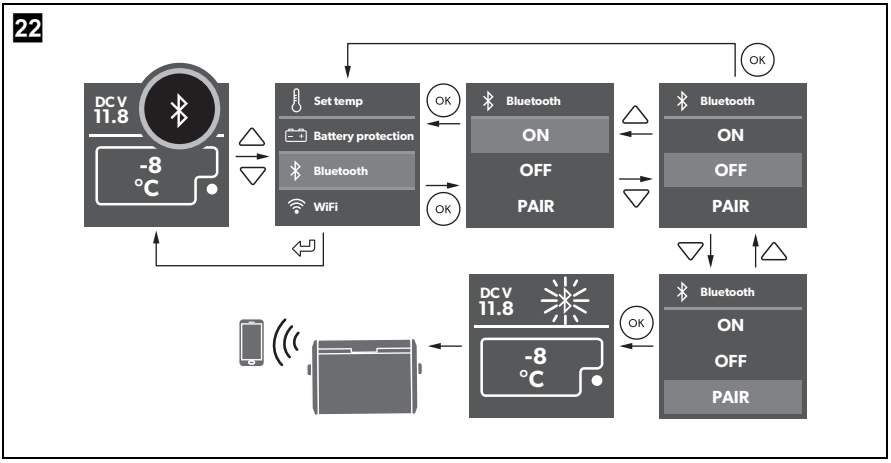
22
DC V
11.8
-8
°C
Set temp
Battery protection
Bluetooth
WiFi
OK
Bluetooth
ON
OFF
PAIR
Bluetooth
ON
OFF
PAIR
Bluetooth
ON
OFF
PAIR
DC V
11.8
-8
°C

23

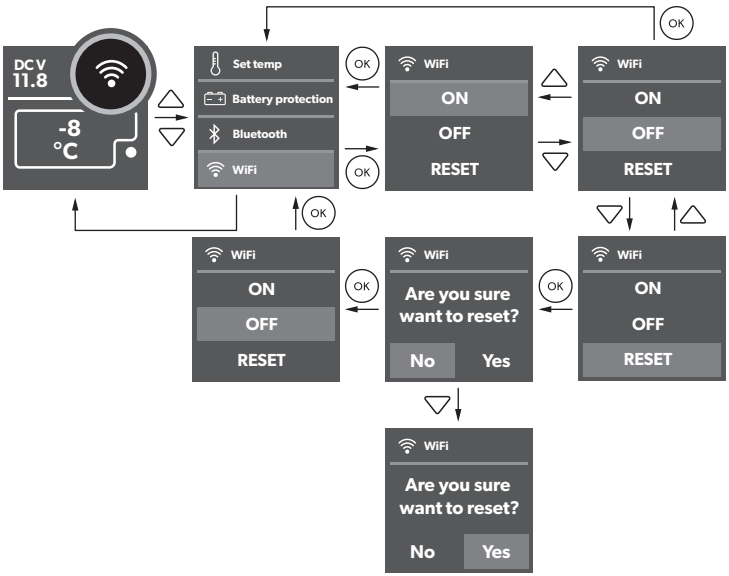
DC V
11.8
-8
°C
Set temp
Battery protection
Bluetooth
WiFi
OK
WiFi
ON
OFF
RESET
Are you sure
want to reset?
No
Yes

24

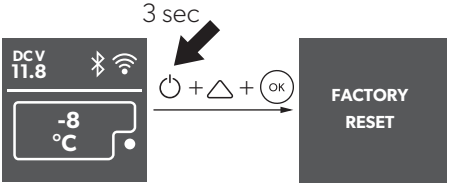
3 sec
DC V
11.8
-8
°C
OK
FACTORY
RESET

25

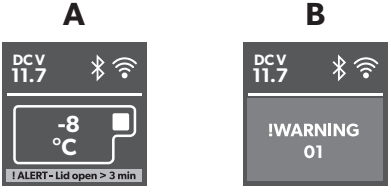
A
B
DC V
11.7
-8
°C
! ALERT - Lid open > 3 min
!WARNING
01

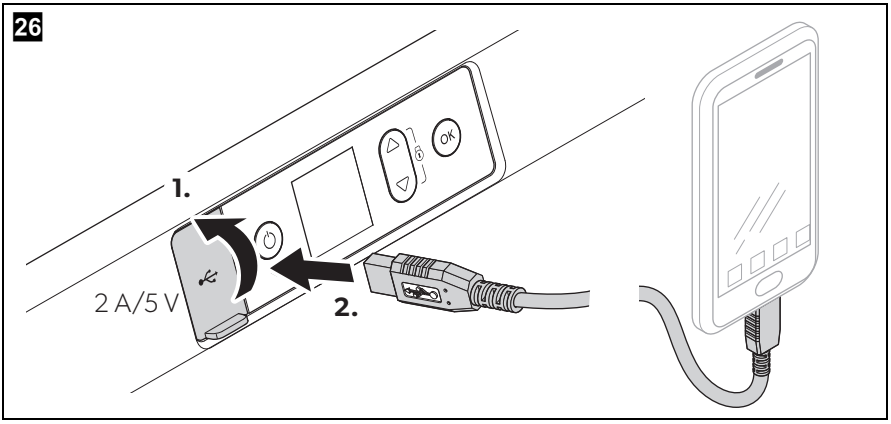
26
1.
2 A/5 V
2.
OK

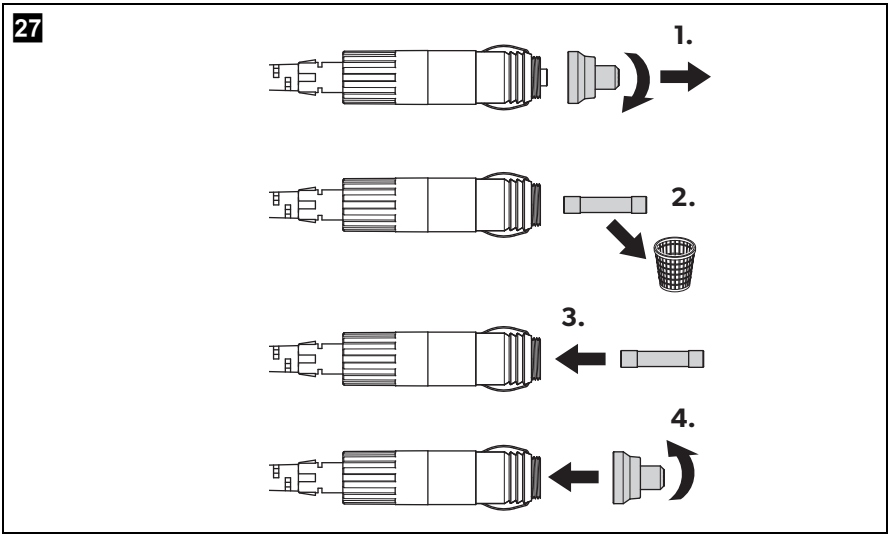
27
1.
2.
3.
4.

Veuillez lire et suivre attentivement toutes les instructions, directives et avertissements inclus dans ce manuel du produit afin de vous assurer que vous installez, utilisez et entretenez le produit correctement à tout moment.

En utilisant le produit, vous confirmez par la présente que vous avez lu attentivement cette clause de non-responsabilité, toutes les instructions, directives et avertissements et que vous comprenez et acceptez de respecter les termes et conditions énoncés dans le présent document.

Vous acceptez d'utiliser ce produit uniquement pour l'usage et l'application prévus et conformément aux instructions, directives et avertissements figurant dans le manuel du produit ainsi que conformément à toutes les lois et réglementations applicables.

Le fait de ne pas lire et de ne pas suivre les instructions et les avertissements figurant dans ce manuel peut entraîner des blessures pour vous-même et d'autres personnes, endommager votre produit ou endommager d'autres biens à proximité.

Dometic décline toute responsabilité en cas de perte, de dommage ou de blessure résultant, directement ou indirectement, de l'installation, de l'utilisation ou de la maintenance du produit non conformes aux instructions et aux avertissements figurant dans le manuel du produit.

Le présent manuel du produit, y compris les instructions, directives et avertissements, ainsi que la documentation associée peuvent faire l'objet de modifications et de mises à jour. Pour obtenir des informations actualisées sur le produit, veuillez consulter le site documents.dometic.com, dometic.com.

Sommaire

1 Signification des symboles 71

2 Consignes de sécurité 72

3 Contenu de la livraison 75

4 Accessoires 75

5 Usage conforme 76

6 Description du fonctionnement 77

6.1 Étendue des fonctions 77

6.2 Éléments de commande et d'affichage 78

7 Utilisation 79

7.1 Avant la première utilisation 79

7.2 Conseils pour économiser de l'énergie 79

7.3 Inversion du sens d'ouverture du couvercle 79

7.4 Raccordement de la glacière 80

7.5 Utilisation de la glacière 80

7.6 Utilisation de l'écran 81

7.7 Verrouillage/déverrouillage de l'écran 82

7.8 Sélection des unités de température 82

7.9 Réglage de la température 82

7.10 Utilisation de la protection de batterie 82

7.11 Réglage de la luminosité de l'écran 83

7.12 Mise en marche ou arrêt des compartiments (uniquement CFX3 75DZ, CFX3 95DZ) 83

7.13 Utilisation de la machine à glaçons (uniquement CFX3 55IM) 83

7.14 Téléchargement de l'application CFX3 84

7.15 Réglage du signal Bluetooth et connexion à l'application 85

7.16 Réglage du signal WiFi et connexion à l'application 85
7.17 Changement du nom du CFX et du mot de passe dans l'application . 85
7.18 Réinitialisation du mot de passe de l'application (WiFi uniquement) . . 86
7.19 Restauration des réglages d'usine 86
7.20 Port USB pour l'alimentation électrique 86
7.21 Dégivrage de la glacière 86
7.22 Remplacement du fusible CA 87
7.23 Remplacement du fusible CC 87
7.24 Remplacement du fusible de la fiche CC 87
7.25 Remplacement de la platine de commande lumineuse 88

8 Nettoyage et maintenance 88

9 Guide de dépannage 89

10 Garantie 92

11 Mise au rebut 92

12 Caractéristiques techniques 92

1 Signification des symboles

DANGER !
Consigne de sécurité signalant une situation dangereuse qui entraîne la mort ou de graves blessures si elle n'est pas évitée.

AVERTISSEMENT !
Consigne de sécurité signalant une situation dangereuse qui peut entraîner la mort ou de graves blessures si elle n'est pas évitée.

ATTENTION !
Consigne de sécurité signalant une situation dangereuse qui peut entraîner des blessures de gravité moyenne ou légère si elle n'est pas évitée.

AVIS !
Remarque signalant une situation qui peut entraîner des dommages matériels si elle n'est pas évitée.

REMARQUE
Informations complémentaires sur l'utilisation du produit.

2 Consignes de sécurité

AVERTISSEMENT ! Le non-respect de ces mises en garde peut entraîner des blessures graves, voire mortelles.

Danger de mort par électrocution

- Si l'appareil présente des dégâts visibles, vous ne devez pas le mettre en service.
- Si le câble d'alimentation de ce dispositif de refroidissement est endommagé, il doit être remplacé pour éviter tout danger.
- Seul un personnel qualifié est habilité à effectuer des réparations sur l'appareil. Toute réparation mal effectuée risque d'entraîner de graves dangers.

Risque d'incendie

- Veillez à ne pas coincer ni endommager le cordon d'alimentation lors de la mise en place de l'appareil.
- Ne placez pas de multiprises portables ou de blocs d'alimentation portables à l'arrière de l'appareil.

Risque pour la santé

- Cet appareil peut être utilisé par des enfants âgés de 8 ans et plus et des personnes ayant des capacités physiques, sensorielles ou mentales réduites ou un manque d'expérience et de connaissances, s'ils sont sous surveillance ou ont reçu des instructions sur l'utilisation de l'appareil en toute sécurité et comprennent les risques impliqués.
- Les enfants ne doivent pas jouer avec cet appareil.
- Le nettoyage et la maintenance ne doivent pas être effectués par des enfants sans surveillance.
- Les enfants âgés de 3 à 8 ans peuvent charger et décharger les appareils de réfrigération.

Risque d'explosion

- Ne stockez aucune substance explosive comme p. ex. des aérosols contenant des agents propulseurs dans l'appareil.

ATTENTION ! Le non-respect de ces mises en garde peut entraîner des blessures légères ou de gravité modérée.

Danger de mort par électrocution

- Avant de mettre l'appareil en service, assurez-vous que la ligne d'alimentation électrique et la fiche sont sèches.
- Débranchez l'appareil du secteur
  - avant tout nettoyage et entretien
  - après chaque utilisation

Risque pour la santé

- Veuillez vérifier si la puissance frigorifique de l'appareil correspond à la température de conservation recommandée pour les aliments ou les médicaments que vous souhaitez refroidir.
- Les aliments ne peuvent être conservés que dans leurs emballages originaux ou dans des récipients appropriés.
- Une ouverture prolongée de l'appareil de réfrigération peut entraîner une augmentation significative de la température dans les compartiments de l'appareil.
- Nettoyez régulièrement les surfaces qui entrent en contact avec les aliments, ainsi que les systèmes de drainage accessibles.
- Stockez la viande et le poisson crus dans des récipients appropriés afin qu'ils n'entrent pas en contact avec d'autres aliments qui se trouvent dans l'appareil ou ne risquent pas de couler dessus.
- Si l'appareil reste vide pendant une longue période :
  - Éteignez l'appareil.
  - Dégivrez l'appareil.
  - Nettoyez et séchez l'appareil.
  - Laissez la porte ouverte pour éviter la formation de moisissures à l'intérieur de l'appareil.

AVIS ! Risque d'endommagement

- Comparez la tension indiquée sur la plaque signalétique avec l'alimentation électrique dont vous disposez.
- Branchez l'appareil uniquement comme indiqué ci-dessous :
  - avec le câble de raccordement CC sur une prise CC du véhicule
  - ou avec le câble de raccordement CA au secteur à courant alternatif
- Ne tirez jamais sur le câble de raccordement pour sortir la fiche de la prise.

- Si la glacière est raccordée à la prise CC : débranchez de la batterie la glacière et les autres consommateurs d'énergie avant de raccorder un chargeur rapide.
- Si la glacière est raccordée à la prise CC : débranchez ou éteignez la glacière lorsque vous éteignez le moteur. Dans le cas contraire, il se pourrait que la batterie se décharge.
- N'utilisez pas la glacière pour le transport de produits corrosifs ou de solvants.
- Cette glacière contient du cyclopentane inflammable dans son isolation. Les gaz contenus dans le matériau d'isolation exigent une procédure de retraitement particulière. Une fois que vous ne l'utilisez plus, recyclez l'appareil de manière conforme.
- N'utilisez aucun appareil électrique dans la glacière, sauf si ces appareils sont recommandés par le fabricant pour cet usage.
- Ne placez pas l'appareil près de flammes ou d'autres sources de chaleur (chauffage, rayons solaires, réchauds à gaz, etc.).
- **Risque de surchauffe !**
  En toutes circonstances, maintenir une zone de ventilation de 50 mm minimum autour du dispositif de réfrigération. Cette zone de ventilation doit rester libre de tout objet susceptible de réduire le flux d'air acheminé vers les composants réfrigérants.
  Ne placez pas le dispositif de réfrigération dans des zones ou à l'intérieur de boîtiers clos dans lesquels l'air ne peut circuler pas ou trop peu.
- Assurez-vous que les fentes d'aération ne sont pas recouvertes.
- Ne pas remplir le bac intérieur de substances liquides ou de glace.
- Ne plongez jamais l'appareil dans l'eau.
- Tenez l'appareil et les câbles à l'abri de la chaleur et de l'humidité.
- L'appareil ne doit pas être exposé à la pluie.

3 Contenu de la livraison

Élément dans fig. 1, page 3	Quantité	Description
1	1	Glacière
2	1	Câble de raccordement au courant continu
3	1	Câble de raccordement au courant alternatif

4 Accessoires

Disponibles en accessoire (non compris dans les pièces fournies) :

Désignation	N° d'article	Modèle
Cache de protection		
CFX3 25PC	9600028749	CFX3 25
CFX3 35PC	9600028455	CFX3 35
CFX3 45PC	9600028456	CFX3 45
CFX3 55PC	9600028457	CFX3 55
		CFX3 55IM
CFX3 75PC	9600028458	CFX3 75DZ
CFX3 95PC	9600028459	CFX3 95DZ
CFX3 100PC	9600028460	CFX3 100
Glissière pour réfrigérateur		
CFX3 SLD3545	9600028548	CFX3 35
		CFX3 45
CFX3 SLD55	9600028549	CFX3 55
		CFX3 55IM
CFX3 SLD75	9600028550	CFX3 75DZ
CFX3 SLD95100	9600028551	CFX3 95DZ
		CFX3 100

Désignation	N° d'article	Modèle
CFX 3 app	–	convient à tous les modèles
PLB 40	9600012878	convient à tous les modèles

Notez que l'application CFX 3 peut ne pas être disponible dans votre pays.

5 Usage conforme

L'appareil de réfrigération mobile est adapté au refroidissement et à la congélation des aliments.
L'appareil de réfrigération mobile peut également être utilisé sur des véhicules.

L'appareil de réfrigération mobile est conçu pour fonctionner sur une prise d'alimentation CC des véhicules ou sur une alimentation CA.

L'appareil de réfrigération mobile peut être utilisé pour le camping.

L'appareil de réfrigération mobile ne peut **pas** être utilisé pour :

- Le stockage de substances corrosives, caustiques ou contenant des solvants
- La surgélation d'aliments

Les compartiments à deux étoiles conviennent pour le stockage des produits pré-congelés et pour le stockage ou la préparation de glaces et de glaçons.

Les compartiments à une, deux et trois étoiles ne conviennent pas pour la congélation de produits frais.

Ce produit ne convient que pour l'usage et l'application prévus conformément à la présente instruction. Toute autre utilisation, s'écartant de l'usage prévu, est interdite ! Dometic décline toute responsabilité en cas de perte, dommage ou blessure dus directement ou indirectement à une utilisation autre que celle prévue.

6 Description du fonctionnement

L'appareil de réfrigération permet de réfrigérer, de tenir au frais ou de congeler des produits. La réfrigération est assurée par un circuit de refroidissement à compresseur qui nécessite peu d'entretien. L'isolation forte et le puissant compresseur assurent un refroidissement particulièrement rapide.

La glacière convient pour une utilisation mobile.

La glacière supporte pendant une courte durée d'être inclinée à 30 °.

6.1 Étendue des fonctions

- Bloc d'alimentation avec raccordement prioritaire pour raccordement sur une alimentation électrique CA
- Protection de batterie à trois niveaux pour protéger la batterie du véhicule
- Écran avec affichage de la température en °C et °F
- Réglage de la température par paliers de 1 °C (1 °F)
- Fonctions WiFi et Bluetooth intégrées contrôlables à l'aide d'une application
- Poignées rabattables
- Chargeur USB pour appareils portables tels que les téléphones mobiles
- Élément panier amovible
- **CFX 3 55IM uniquement :** Machine à glaçons

6.2 Éléments de commande et d'affichage

Loquet pour couvercle : fig. 2 1, page 3

Panneau de commande (fig. 3, page 4) :

Élé-ment	Description	Explication
1	⏻ ⇦	Allume la glacière en appuyant brièvement sur la touche Éteint la glacière en appuyant trois secondes sur la touche Revient au menu précédent
2	Écran	Affiche les informations AC : réseau alternatif connecté DC V : réseau continu connecté : Bluetooth activé : WiFi activé : écran verrouillé ● : compresseur en marche ■ : machine à glaçon en marche (CFX 3 55IM uniquement)
3	△ ▽	Appuyez sur △ pour naviguer vers le haut ou pour augmenter la valeur sélectionnée. Appuyez sur ▽ pour naviguer vers le bas ou pour diminuer la valeur sélectionnée. Appuyez sur △ et sur ▽ simultanément pendant 3 s pour verrouiller ou déverrouiller l'écran.
4	OK	Appuyez pour sélectionner un menu ou pour enregistrer la valeur sélectionnée.

Douilles de raccordement (fig. 4, page 4) :

Élé-ment	Description
1	Prise de raccordement de l'alimentation en tension alternative
2	Prise de raccordement de l'alimentation en tension continue
3	Porte-fusible CC
4	Porte-fusible CA

7 Utilisation

7.1 Avant la première utilisation

REMARQUE
Avant de mettre en service votre nouvelle glacière, vous devez, pour des raisons d'hygiène, la nettoyer à l'intérieur et à l'extérieur à l'aide d'un tissu humide (voir aussi chapitre « Nettoyage et maintenance », page 88).

7.2 Conseils pour économiser de l'énergie

- Choisissez un emplacement bien aéré et à l'abri du soleil.
- Laissez refroidir les aliments chauds avant de les déposer dans la glacière.
- Ne pas ouvrir la glacière plus souvent que nécessaire.
- Ne laissez pas la glacière ouverte plus longtemps que nécessaire.
- Dégivrez la glacière dès qu'une couche de glace s'est formée.
- Évitez les basses températures inutiles.

7.3 Inversion du sens d'ouverture du couvercle

CFX3 55, CFX3 55IM, CFX3 100

➤ Procédez comme indiqué (fig. 5, page 5).

CFX3 75DZ, CFX3 95DZ

➤ Procédez comme indiqué (fig. 6, page 6).

7.4 Raccordement de la glacière

AVIS ! Risque d'endommagement

- Pour la protection de l'appareil, le câble CC fourni comprend un fusible à l'intérieur de la fiche. **Ne retirez pas** la fiche CC protégée par fusible.
  Utilisez uniquement le câble de raccordement fourni à la livraison.
- Débranchez la glacière et les autres consommateurs d'énergie de la batterie avant de recharger la batterie avec un chargeur rapide.
  Les surtensions peuvent endommager l'électronique des appareils.

Raccordement à une batterie

➤ Procédez comme indiqué (fig. **7**, page 7).

Raccordement par câblage CC étendu (uniquement CFX 3 100)

➤ Procédez comme indiqué (fig. **8**, page 8).

Raccordement à un réseau alternatif

DANGER ! Risque d'électrocution

- Ne vous approchez pas de fiches ou de commutateurs lorsque vous avez les mains mouillées ou les pieds dans l'eau.
- Si vous raccordez votre glacière à un réseau alternatif à bord d'un bateau, vous devez dans tous les cas brancher un disjoncteur différentiel entre le réseau alternatif et la glacière.
  Veuillez vous renseigner auprès d'un spécialiste.

➤ Procédez comme indiqué (fig. **9**, page 9).

7.5 Utilisation de la glacière

AVIS ! Risque de surchauffe

Garantissez en permanence une ventilation suffisante pour que la chaleur générée pendant le fonctionnement puisse se dissiper. Assurez-vous que les fentes d'aération ne sont pas recouvertes. Veillez à ce que l'appareil se trouve à une distance suffisante des murs ou des objets, de sorte que l'air puisse circuler.

REMARQUE

Lorsque l'appareil est fonctionne avec la batterie, l'écran s'éteint automatiquement si la tension de la batterie est faible.

- Mise en marche de la glacière : fig. 10, page 9
- Mise à l'arrêt de la glacière : fig. 11, page 10

7.6 Utilisation de l'écran

Affichage des états (fig. 12, page 10)

Élé-ment	Description
A	Veille
B	Inactif
C	Verrouillé

Vue d'ensemble de l'écran : fig. 13, page 11

Navigation dans les menus

Le menu en surbrillance est sélectionné.

➤ Appuyez sur △ pour naviguer vers le haut.

➤ Appuyez sur ▽ pour naviguer vers le bas.

Sélection d'un menu

➤ Appuyez sur (OK) pour sélectionner le menu souhaité.

Modification des réglages

La valeur ou le réglage en surbrillance est sélectionné.

➤ Appuyez sur △ pour augmenter la valeur sélectionnée ou pour sélectionner le réglage précédent.

➤ Appuyez sur ▽ pour diminuer la valeur sélectionnée ou pour sélectionner le réglage suivant.

Retour au menu précédent

➤ Appuyez sur ⏎ pour revenir au menu précédent sans enregistrer.

7.7 Verrouillage/déverrouillage de l'écran

➤ Appuyez sur △ et sur ▽ simultanément pendant 3 s pour verrouiller ou déverrouiller l'écran (fig. 14, page 11).

7.8 Sélection des unités de température

➤ Procédez comme indiqué (fig. 15, page 11).

7.9 Réglage de la température

AVIS ! Risque d'endommagement dû à une température trop basse
Veillez à ne déposer dans la glacière que des objets ou des aliments qui peuvent être réfrigérés à la température sélectionnée.

➤ Procédez comme indiqué (fig. 16, page 12).

7.10 Utilisation de la protection de batterie

L'appareil est équipé d'une protection de batterie à 3 niveaux. La protection de batterie empêche une décharge excessive lorsque l'appareil est connecté à une batterie de démarrage de véhicule ou maximise l'utilisation d'une batterie d'alimentation.

Si la glacière est mise en marche alors que l'allumage du véhicule est éteint, elle s'arrête automatiquement dès que la tension d'alimentation descend en dessous d'une valeur prédéfinie. La glacière se remet en marche dès que la batterie est rechargée et que la tension de rallumage est atteinte.

AVIS ! Risque d'endommagement
En cas d'extinction par la protection de batterie, la batterie n'est plus complètement chargée. Évitez de redémarrer à plusieurs reprises. Veillez à recharger la batterie.

REMARQUE
Lorsque la glacière est alimentée par une batterie de démarrage, réglez la protection de batterie sur le mode « MEDIUM » (intermédiaire) ou « HIGH » (élevé). Si la glacière est raccordée à une batterie d'alimentation, le mode de la protection de batterie « LOW » (bas) suffit.

➤ Procédez comme indiqué (fig. 17, page 13).

7.11 Réglage de la luminosité de l'écran

➤ Procédez comme indiqué (fig. 18, page 13).

7.12 Mise en marche ou arrêt des compartiments (uniquement CFX 3 75DZ, CFX 3 95DZ)

Vous pouvez activer chaque zone individuellement ou les deux.

➤ Procédez comme indiqué (fig. 19, page 14).

7.13 Utilisation de la machine à glaçons (uniquement CFX 3 55IM)

REMARQUE

- Indépendamment du réglage de la température du compartiment principal, la zone de la machine à glaçons est conçue pour la fabrication de glaçons si la machine à glaçons est en marche.
- La consommation en énergie de la glacière augmente lorsque la machine à glaçons est en marche. C'est pourquoi il est recommandé d'éteindre la machine à glaçons si elle n'est pas utilisée.
- La machine à glaçons est réglée sur OFF (arrêt) par défaut.

➤ Procédez comme indiqué (fig. 20, page 14).

Remplissage des bacs à glaçons d'eau

➤ Retirez les bacs à glaçons (fig. 21 1, page 15) du boîtier de la machine à glaçons (fig. 21 2, page 15).

➤ Retirez les caches des bacs à glaçons, remplissez les bacs d'eau propre et remettez les caches en place en prenant soin de presser le joint de bordure sur tout le pourtour.

➤ Replacez les bacs à glaçons dans le boîtier de la machine à glaçons et fermez le couvercle.

REMARQUE
Essuyez l'eau éventuellement renversée sous les bacs à glaçons.
Cela réduira la formation de glace sous les bacs et facilitera le retrait.

Retrait des glaçons

➤ Ouvrez le couvercle du boîtier de la machine à glaçons et le soulever sous l'avant des bacs à glaçons.

REMARQUE
Le retrait peut nécessiter d'exercer une force supplémentaire en utilisant les deux mains en présence d'une humidité élevée ayant entraîné la formation de glace sous les bacs à glaçons.

➤ Retirez les caches des bacs à glaçons et vrillez les bacs pour faire sortir les glaçons.

Retrait du boîtier de la machine à glaçons

Le boîtier de la machine à glaçons peut être retiré pour le nettoyage ou, lorsqu'il n'est pas utilisé, pour augmenter l'espace utilisable à l'intérieur de la glacière :

➤ Soulevez le boîtier d'un côté jusqu'à ce que le taquet se détache, puis retirez-le.

➤ Effectuez la procédure inverse pour le remontage, en appuyant sur les taquets pour les réenclencher.

Conseils pour l'utilisation de la machine à glaçons

- La machine à glaçons produit rapidement des glaçons pendant un certain nombre d'heures après sa mise en marche, puis passe automatiquement en mode de maintenance pour réduire la consommation d'énergie. Si plusieurs lots de glaçons sont nécessaires aussi rapidement que possible, le fait d'éteindre et de rallumer la machine à glaçons permet de la remettre en mode de fabrication de glaçons rapide. Répétez au besoin.
- Lorsque la machine à glaçons est en marche, les réglages de température de congélation basse dans le compartiment principal peuvent ne pas être maintenus si la température ambiante est élevée.

Nettoyage et séchage de la machine à glaçons

➤ Lorsqu'ils ne sont pas utilisés, nettoyez et séchez les bacs à glaçons et l'intérieur du boîtier de la machine à glaçons pour éviter la formation de moisissures.

➤ Après une longue période de non-utilisation, nettoyez l'intérieur des bacs à glaçons avec du produit vaisselle et rincez à l'eau claire avant l'utilisation.

7.14 Téléchargement de l'application CFX 3

La glacière peut être surveillée et pilotée via Bluetooth ou WiFi à l'aide d'une application que vous pouvez installer sur un appareil compatible.

➤ Téléchargez l'application CFX 3 sur l'App Store ou sur Google Play.

Notez que l'application CFX 3 peut ne pas être disponible dans votre pays.

7.15 Réglage du signal Bluetooth et connexion à l'application

La glacière peut être surveillée et pilotée via Bluetooth. Pour ce faire, vous devez coupler la glacière avec votre appareil Bluetooth.

REMARQUE
- Le couplage doit être effectué dans l'application CFX 3, et non dans les paramètres de l'appareil.
- Aucun mot de passe n'est requis pour la connexion Bluetooth.

➤ Procédez comme indiqué (fig. 22, page 15).

7.16 Réglage du signal WiFi et connexion à l'application

La glacière peut être surveillée et pilotée via WiFi directement sur la glacière ou via un réseau WiFi.

➤ Procédez comme indiqué (fig. 23, page 16) pour activer le WiFi.

➤ Pour le WiFi direct sur la glacière, allez dans les paramètres de l'appareil et sélectionnez votre glacière.
- Le nom WiFi de votre glacière commence par « CFX 3 ».
- Le mot de passe réglé par défaut est « **00000000** ».
- Vous pouvez personnaliser le nom du WiFi et le mot de passe dans l'application CFX 3.

REMARQUE
Pour la connexion par réseau WiFi, allez dans « connexion réseau » dans les PARAMÈTRES de l'application.

7.17 Changement du nom du CFX et du mot de passe dans l'application

- Vous pouvez personnaliser le nom de votre CFX dans l'application.
- Le même nom s'applique à la fois au Bluetooth et au WiFi.
- Vous pouvez également personnaliser votre mot de passe dans l'application (applicable uniquement au WiFi).

➤ Passez à « Nom du CFX et mot de passe » dans les PARAMÈTRES de l'application.

7.18 Réinitialisation du mot de passe de l'application (WiFi uniquement)

- Vous pouvez réinitialiser le mot de passe de l'application afin de rétablir le réglage d'usine « **00000000** ».

➤ Procédez comme indiqué (fig. 23, page 16).

7.19 Restauration des réglages d'usine

La fonction de réinitialisation permet de rétablir les réglages d'usine de tous les menus d'affichage et des champs de l'application.

➤ Procédez comme indiqué (fig. 24, page 16).

7.20 Port USB pour l'alimentation électrique

Vous pouvez utiliser le port USB pour le chargement de petits appareils (p. ex. un téléphone mobile ou un lecteur MP3).

REMARQUE
Assurez-vous que le petit appareil branché sur le port USB est utilisable avec 5 V/2 A.

➤ Procédez comme indiqué (fig. 26, page 17).

7.21 Dégivrage de la glacière

L'humidité de l'air peut se condenser sous forme de givre au niveau de l'évaporateur ou à l'intérieur de l'appareil de réfrigération. Cela diminue la puissance frigorifique. Veillez donc à dégivrer l'appareil à temps.

AVIS ! Risque d'endommagement
N'utilisez jamais d'outils durs ou pointus pour enlever la glace ou pour décoincer les objets pris dans la glace.

Procédez de la manière suivante pour dégivrer la glacière :

➤ Sortez le contenu de la glacière.

➤ Placez les aliments éventuellement dans un autre réfrigérateur pour qu'ils restent froids.

➤ Éteignez l'appareil.

➤ Laissez le couvercle ouvert.

➤ Essuyez l'eau de dégivrage.

7.22 Remplacement du fusible CA

DANGER ! Risque d'électrocution
Débranchez l'alimentation électrique et le câble de raccordement avant de remplacer le fusible de l'appareil.

➤ Débranchez l'alimentation électrique de l'appareil.

➤ Débranchez le câble de raccordement.

➤ Retirez le porte-fusible (fig. 4 4, page 4) en faisant p. ex. levier avec un tournevis.

➤ Remplacez le fusible en verre défectueux par un nouveau fusible du même type et de même caractéristique (rapide, 4 A, 250 V).

➤ Replacez le porte-fusible dans le boîtier, en appuyant dessus.

➤ Raccordez de nouveau l'alimentation électrique de l'appareil.

7.23 Remplacement du fusible CC

➤ Retirez le couvercle du fusible (fig. 4 3, page 4) en faisant p. ex. levier avec un tournevis.

➤ Retournez le couvercle du fusible et utilisez un crochet pour retirer le fusible enfichable défectueux.

➤ Insérez un nouveau fusible du même type et de même caractéristique.

➤ Remettez le couvercle du fusible en place.

7.24 Remplacement du fusible de la fiche CC

➤ Remplacez le fusible défectueux par un fusible neuf du même type et de même caractéristique.

➤ Procédez comme indiqué (fig. 27, page 17).

7.25 Remplacement de la platine de commande lumineuse

AVIS ! Risque d'endommagement
La lampe doit uniquement être remplacée par le fabricant, un technicien du service après-vente ou toute autre personne de qualification similaire afin d'éviter tout danger.

8 Nettoyage et maintenance

AVIS ! Risque d'endommagement !
- Ne nettoyez jamais la glacière à l'eau courante et ne la plongez pas non plus dans l'eau.
- N'utilisez pour le nettoyage ni produits abrasifs ni objets durs qui pourraient endommager la glacière.

➤ Nettoyez de temps à autre l'appareil à l'intérieur et à l'extérieur avec un chiffon humide.

➤ Assurez-vous que les ouvertures d'aération et de ventilation de l'appareil ne sont pas encombrées de saletés ou de poussières, pour que la chaleur générée par le fonctionnement soit évacuée et que l'appareil ne soit pas endommagé.

9 Guide de dépannage

Panne	Cause possible	Solution proposée
L'appareil ne fonctionne pas (mode CC, allumage en marche).	Aucune tension n'a été détectée dans la prise de sortie CC.	Dans la plupart des véhicules, l'allumage doit être allumé avant que l'alimentation soit fournie à la prise CC.
	La prise de courant continu est sale. Ceci entraîne un mauvais contact électrique.	Si la fiche devient très chaude lorsqu'elle est branchée dans la prise CC, c'est que la prise CC doit être nettoyée ou que la fiche n'est pas bien montée.
	Le fusible de sécurité de la fiche CC a sauté.	Remplacez le fusible de la fiche CC, voir chapitre « Remplacement du fusible de la fiche CC », page 87.
	Le fusible CC de l'appareil a sauté.	Remplacez le fusible CC de l'appareil, voir chapitre « Remplacement du fusible CC », page 87.
	Le fusible du véhicule a grillé.	Remplacez le fusible de la prise CC du véhicule. Veuillez vous référer au manuel d'utilisation de votre véhicule.
L'appareil ne fonctionne pas (mode CA).	La prise de tension alternative n'est pas sous tension.	Essayez une autre prise.
	Le fusible CA de l'appareil a sauté.	Remplacez le fusible CA de l'appareil, voir chapitre « Remplacement du fusible CA », page 87.
	L'adaptateur CA intégré est défectueux.	La réparation doit être effectuée uniquement par un service après-vente agréé.
L'écran ne répond pas lors de la saisie avec les touches.	L'écran est verrouillé.	Déverrouillez l'écran, voir chapitre « Verrouillage/déverrouillage de l'écran », page 82.
L'application ne peut pas piloter l'appareil.	Aucune connexion Bluetooth ou WiFi n'est établie.	Établir une connexion Bluetooth, voir chapitre « Réglage du signal Bluetooth et connexion à l'application », page 85, ou WiFi, voir chapitre « Réglage du signal WiFi et connexion à l'application », page 85.
L'écran affiche un message d'alerte ou un code d'avertissement.	–	Voir le tableau ci-dessous.

Messages d'alerte

Par exemple, voir fig. 25 A, page 16.

Message d'alerte	Description	Cause possible	Solution proposée
!ALERTE - Couvercle ouvert > 3 min	Couvercle ouvert plus de 3 minutes	• Couvercle pas complètement verrouillé • Panne interne	• Vérifiez que le couvercle est bien verrouillé • Inspection par un service après-vente agréé requise
!ALERTE - Tension basse	L'appareil a cessé de fonctionner en courant continu car la tension est trop basse	• Tension d'alimentation insuffisante • Tension de batterie trop faible • Le réglage de la protection de batterie est trop élevé	• Vérifiez la chute de tension de la batterie à la prise de courant et augmentez l'épaisseur des câbles si nécessaire • Contrôlez la batterie et chargez-la si nécessaire • Sélectionnez un réglage de protection de batterie plus faible.
	L'appareil a cessé de fonctionner en courant continu car la tension est anormalement élevée >31,5 V (peu probable – uniquement à titre de protection des systèmes électroniques – message d'alerte identique à celui destiné à la tension trop basse ci-dessus)	• Tension d'alimentation en courant continu spécifiée défectueuse • Tension d'alimentation erronée • Panne interne	• Vérifiez que la tension d'alimentation en courant continu correspond à l'étiquette des valeurs nominales du produit CFX3 • Vérifiez la tension d'alimentation en courant continu et réparez ou remplacez en cas de défaut • Inspection par un service après-vente agréé requise

Codes d'avertissement

Par exemple, voir fig. 25 B, page 16.

Code d'avertissement	Panne	Cause possible	Solution proposée
!AVERTISSEMENT 32	Surintensité du ventilateur	Panne interne.	Éteignez l'appareil pendant au moins 5 minutes, puis redémarrez. Si le problème persiste, une inspection par un service après-vente agréé est nécessaire
!AVERTISSEMENT 33	Échec du démarrage du compresseur		
!AVERTISSEMENT 34	Vitesse du compresseur basse	• Température ambiante élevée • Ouverture d'aération bloquée ou espace insuffisant • Panne interne	• Éteignez l'appareil pendant au moins 30 minutes, ou déplacez-le vers un endroit plus frais, puis redémarrez • Dégagez les ouvertures • Inspection par un service après-vente agréé requise
!AVERTISSEMENT 35	Surchauffe du contrôleur		
!AVERTISSEMENT 01	NTC circuit ouvert SZ & DZ GRAND	Panne interne	Inspection par un service après-vente agréé requise
!AVERTISSEMENT 11	NTC circuit ouvert DZ PETIT		
!AVERTISSEMENT 02	NTC court-circuit SZ & DZ GRAND		
!AVERTISSEMENT 12	NTC court-circuit DZ PETIT		
!AVERTISSEMENT 09	Vanne DZ ou vanne de la machine à glaçons défectueuse		Éteignez l'appareil pendant au moins 1 minute, puis redémarrez. Si le problème persiste, une inspection par un service après-vente agréé est nécessaire
!AVERTISSEMENT 03/43	Erreur de communication		

10 Garantie

Le délai légal de garantie s'applique. Si le produit s'avérait défectueux, veuillez vous adresser à la filiale du fabricant située dans votre pays (voir dometic.com/dealer) ou à votre revendeur spécialisé.

Veuillez y joindre les documents suivants pour la gestion des réparations et de la garantie :

- une copie de la facture avec la date d'achat,
- le motif de la réclamation ou une description du dysfonctionnement.

11 Mise au rebut

➤ Jetez les emballages dans les conteneurs de déchets recyclables prévus à cet effet.

Lorsque vous mettrez votre produit définitivement hors service, informez-vous auprès du centre de recyclage le plus proche ou auprès de votre revendeur spécialisé sur les prescriptions relatives au retraitement des déchets.

AVERTISSEMENT ! Risque de coincement des enfants
Avant de mettre au rebut votre ancien appareil de réfrigération :
- Démontez le couvercle.
- Laissez les paniers en place afin que les enfants ne puissent pas entrer facilement dans l'appareil.

12 Caractéristiques techniques

REMARQUE
La température minimale indiquée dans la section « Capacité de refroidissement » ne peut pas être atteinte si la température ambiante est supérieure à 32 °C (90 °F) pour les modèles CFX 3 25/35/45/55/55IM/100 ou si la température ambiante est supérieure à 30 °C (86 °F) pour les modèles CFX 3 75DZ/95DZ (réglage petit –22 °C/grand +4 °C).

Contrôle/certificats :

	CFX3 25	**CFX3 35**
Tension de raccordement :	12/24 V⎓ 100 – 240 V~	
Courant nominal :	12 V⎓ : 6,5 A 24 V⎓ : 3,2 A 100 V~ : 0,90 A 240 V~ : 0,38 A	12 V⎓ : 7,5 A 24 V⎓ : 3,3 A 100 V~ : 0,94 A 240 V~ : 0,39 A
Puissance frigorifique :	–22 °C à +10 °C (–8 °F à +50 °F)	
Classe climatique :	N, T	
Température ambiante :	+16 °C à +43 °C (+61 °F à +110 °F)	
Port de chargement USB :	5 V⎓, 2 A	
Gamme de fréquence :	WiFi : 2412 MHz – 2472 MHz/2422 MHz – 2462 MHz Bluetooth/BLE : 2 402 MHz – 2 480 MHz	
Bande de fréquences (WiFi) :	2,4 GHz	
Puissance de sortie RF :	WiFi : 16,62 dBm (802.11b), 16,23 dBm (802.11g), 16,45 dBm (802.11n20), 16,02 dBm (802.11n40) Bluetooth : 8,31 dBm Bluetooth LE : 6,67 dBm	
Quantité de réfrigérant :	32 g	38 g
Équivalent CO_2 :	0,046 t	0,054 t
Potentiel d'effet de serre (GWP) :	1430	
Dimensions (L x p x h) en mm (poignées comprises) :	342 x 569 x 420	398 x 694 x 407
Poids :	12,7 kg	16,9 kg

	CFX 3 45	**CFX 3 55**
Tension de raccordement :	12/24 V⎓ 100 – 240 V~	
Courant nominal :	12 V⎓ : 8,2 A 24 V⎓ : 3,5 A 100 V~ : 0,96 A 240 V~ : 0,40 A	12 V⎓ : 8,7 A 24 V⎓ : 3,7 A 100 V~ : 0,98 A 240 V~ : 0,41 A
Puissance frigorifique :	–22 °C à +10 °C (–8 °F à +50 °F)	
Classe climatique :	N, T	
Température ambiante :	+16 °C à +43 °C (+61 °F à +110 °F)	
Port de chargement USB :	5 V⎓, 2 A	
Gamme de fréquence :	WiFi : 2412 MHz – 2472 MHz/2422 MHz – 2462 MHz Bluetooth/BLE : 2 402 MHz – 2 480 MHz	
Bande de fréquences (WiFi) :	2,4 GHz	
Puissance de sortie RF :	WiFi : 16,62 dBm (802.11b), 16,23 dBm (802.11g), 16,45 dBm (802.11n20), 16,02 dBm (802.11n40) Bluetooth : 8,31 dBm Bluetooth LE : 6,67 dBm	
Quantité de réfrigérant :	42 g	45 g
Équivalent CO_2 :	0,060 t	0,064 t
Potentiel d'effet de serre (GWP) :	1430	
Dimensions (L x p x h) en mm (poignées comprises) :	398 x 694 x 476	720 x 455 x 480
Poids :	18,7 kg	20,4 kg

	CFX3 55IM	**CFX3 75DZ**	**CFX3 95DZ**
Tension de raccordement :	12/24 V⎓ 100 – 240 V∼		
Courant nominal :	12 V⎓ : 8,9 A 24 V⎓ : 3,8 A 100 V∼ : 1,00 A 240 V∼ : 0,42 A	12 V⎓ : 9,6 A 24 V⎓ : 4,2 A 100 V∼ : 1,12 A 240 V∼ : 0,47 A	12 V⎓ : 10,4 A 24 V⎓ : 4,6 A 100 V∼ : 1,22 A 240 V∼ : 0,51 A
Puissance frigorifique :	–22 °C à +10 °C (–8 °F à +50 °F)		
Classe climatique :	N, T		
Température ambiante :	+16 °C à +43 °C (+61 °F à +110 °F)		
Port de chargement USB :	5 V⎓, 2 A		
Gamme de fréquence :	WiFi : 2412 MHz – 2472 MHz/2422 MHz – 2462 MHz Bluetooth/BLE : 2 402 MHz – 2 480 MHz		
Bande de fréquences (WiFi) :	2,4 GHz		
Puissance de sortie RF :	WiFi : 16,62 dBm (802.11b), 16,23 dBm (802.11g), 16,45 dBm (802.11n20), 16,02 dBm (802.11n40) Bluetooth : 8,31 dBm Bluetooth LE : 6,67 dBm		
Quantité de réfrigérant :	45 g	59 g	67 g
Équivalent CO_2 :	0,064 t	0,084 t	0,096 t
Potentiel d'effet de serre (GWP) :	1430		
Dimensions (L x p x h) en mm (poignées comprises) :	720 x 455 x 480	892 x 495 x 472	962 x 530 x 472
Poids :	21,3 kg	27,8 kg	29,8 kg

	CFX 3 100
Tension de raccordement :	12/24 V⎓ 100 – 240 V∼
Courant nominal :	12 V⎓ : 10,8 A 24 V⎓ : 4,8 A 100 V∼ : 1,28 A 240 V : 0,53 A
Puissance frigorifique :	+10 °C à –22 °C (+50 °F à –8 °F)
Classe climatique :	N, T
Température ambiante :	+16 °C à +43 °C (+61 °F à +110 °F)
USB :	5 V⎓, 2 A
Gamme de fréquence :	WiFi : 2412 MHz – 2472 MHz/2422 MHz – 2462 MHz Bluetooth/BLE : 2 402 MHz – 2 480 MHz
Bande de fréquences (WiFi) :	2,4 GHz
Puissance de sortie RF :	WiFi : 16,62 dBm (802.11b), 16,23 dBm (802.11g), 16,45 dBm (802.11n20), 16,02 dBm (802.11n40) Bluetooth : 8,31 dBm Bluetooth LE : 6,67 dBm
Quantité de réfrigérant :	60 g
Équivalent CO_2 :	0,086 t
Potentiel d'effet de serre (GWP) :	1430
Dimensions (L x p x h) en mm (poignées comprises) :	962 x 530 x 472
Poids :	29,6 kg

Le circuit frigorifique contient du R134a.

Contient des gaz à effet de serre fluorés

Equipement hermétiquement scellé

Mobile living made easy.

DOMETIC

dometic.com

YOUR LOCAL DEALER

dometic.com/dealer

YOUR LOCAL SUPPORT

dometic.com/contact

YOUR LOCAL SALES OFFICE

dometic.com/sales-offices

4445103157 10/2020

A complete list of Dometic companies, which comprise the Dometic Group, can be found in the public filings of:
DOMETIC GROUP AB Hemvärnsgatan 15 SE-17154 Solna Sweden