SECURIMED
Expert de la santé au travail

Fiche technique

Toise téléscopique Seca 222, réf. 1706

Description

- La toise télescopique Seca 222 est mécanique.
- Elle possède une grande plage de mesure (jusqu'à 230 cm).
- Elle est dotée d'un large curseur et d'une butée de talon assurant un positionnement exact et des résultats précis.
- Elle est conçue pour une fixation murale.
- La toise est résistante à l'abrasion.
- Elle est fabriquée avec un procédé d'impression en sérigraphie de qualité.

Caractéristiques techniques

- **Matériau :** toise en aluminium.
- **Plage de mesure :** de 6 à 230 cm, 2 à 90 pouces.
- **Graduation :** 1 mm, 1/8 pouce.
- **Précision de mesure :** supérieure à plus ou moins 5 mm.
- **Dimensions :** - Ouvert : L 308 x H 2320 x P 286 mm ;
  - Replié : L 308 x H 1320 x P 286 mm.
- **Poids :** 1.1 Kg.
- **Limites de température d'utilisation :** de 10°C à 40°C.
- **Fixation :** montage mural requis.
- **Fonctions :** - Cadran résistant à l'abrasion ;
  - Fin cadran imprimé à contraste élevé ;
  - Butée de talon ;
  - Appuie-tête repliable ;
  - Appuie-tête réglable ;
  - Lecture aisée.
- **Conformité :** Produit médical en vertu de la directive 93/42/CEE. Classe I avec fonction de mesure.
- **Elimination :** si la toise de mesure ne peut plus être utilisée, l'organisme d'enlèvement des déchets pourra vous renseigner sur les mesures nécessaires à prendre pour une élimination appropriée.

Mentions de sécurité

- Avant d'utiliser la nouvelle toise de mesure, il faut prendre le temps de lire les consignes de sécurité suivantes :
  - Respecter les instructions du mode d'emploi.
  - Ne fixer la toise de mesure que sur des parois sûres et solides.
  - Utiliser uniquement le matériel de montage fourni.
  - Veiller à un montage correct et au bon serrage des vis (se reporter aux ***Instructions de montage***).
  - Après la mesure de la taille, rabattre le curseur afin d'éviter tout risque de danger (voir ***Notice d'utilisation***).

Instructions de montage

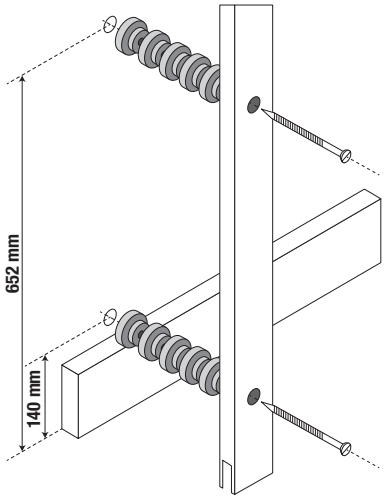

Vue de profil

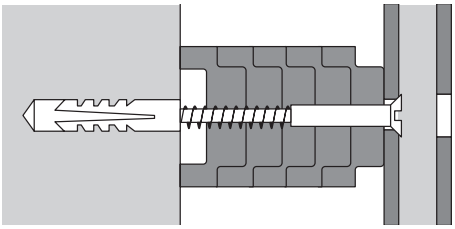

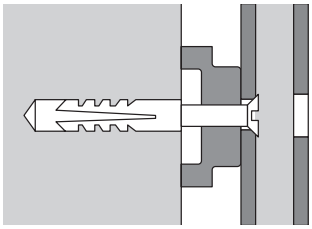

- **Etape 1, fixation de la règle graduée au mur (la règle graduée se trouve au sol après fixation) :** écarter la règle autant que possible de manière à pouvoir mettre en place les deux vis de fixation.
  A l'aide du nombre d'entretoises placées sur les vis, choisir la distance de la règle graduée par rapport au mur. Vous devez utiliser au moins une entretoise pour chacun des points de fixation.

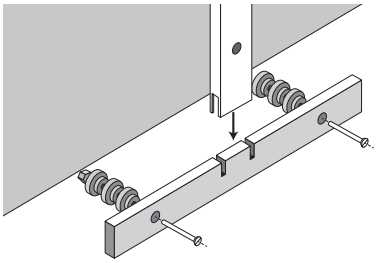

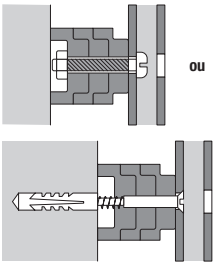

- **Etape 2, fixation de la butée pour pied :** La butée pour pied fournie aide la personne à mesurer à prendre la bonne position. Elle se monte avec la règle.
  Placer la règle devant la fixation au mur dans l'encoche de la butée pour pied.
- **Attention :** pour ne pas endommager la règle lors de son utilisation, la butée doit absolument être appuyée contre le mur ! Il faut fixer des entretoises derrière la butée de sorte que l'arrière soit appuyé contre le mur.

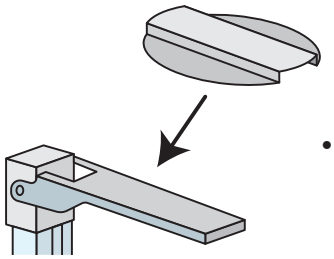

• **Etape 3, fixation de la rallonge de languette métrique :** Vous avez la possibilité d'agrandir la surface de contact de la tête.
Appuyer la rallonge à partir du haut sur la languette métrique jusqu'au déclic. La rallonge se déplace sans effort sur la languette métrique.

Notice d'utilisation

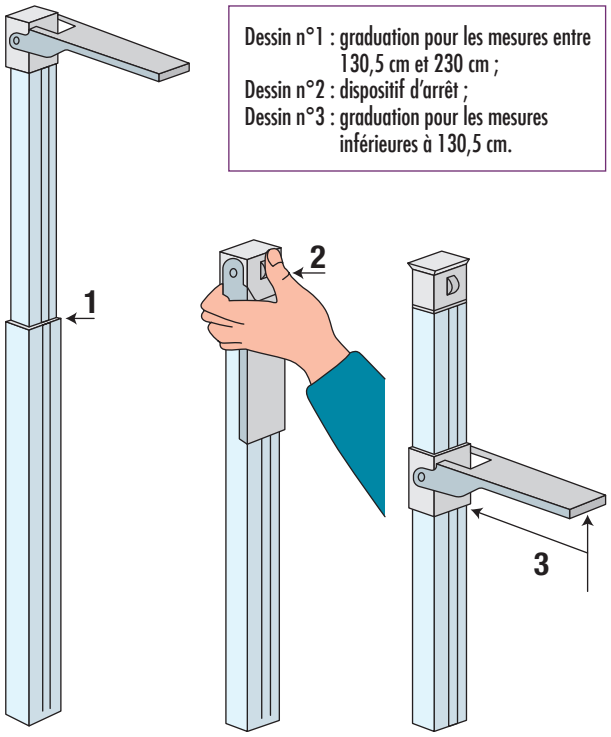

Dessin n°1 : graduation pour les mesures entre 130,5 cm et 230 cm ;
Dessin n°2 : dispositif d'arrêt ;
Dessin n°3 : graduation pour les mesures inférieures à 130,5 cm.

- Encliqueter le curseur en position horizontale.
- **Mesures entre 130,5 cm et 230 cm :** pousser le curseur vers le haut selon la grandeur de la personne à mesurer, pour des mesures comprises entre.
- **Mesures inférieures à 130, 5 cm :** desserrer le dispositif d'arrêt ***(2)*** en faisant pression. Pousser le curseur vers le bas.
- La personne à peser doit se tenir dos à la toise de mesure. Le dos et la tête doivent être maintenus droits.
- Le pied à coulisse est poussé sur la tête de sorte que le curseur pose sur la tête, sans plier.
- Lire la taille sur la graduation. En respectant les étapes ci-dessus, on obtient une précision de mesure à plus ou moins 5 mm.