SECURIMED
Expert de la santé au travail

Fiche technique

Fauteuil de prélèvement Deneo® Lab, réf. 9414

9414
(violet)

Description

- Le fauteuil de prélèvement est un concentré d'innovations pour permettre une meilleure accessibilité du patient aux soins et un plus grand confort pour le patient et le praticien.
- La conception du Deneo® est le résultat d'un long travail de recherche et de nombreuses rencontres sur le terrain avec les professionnels des laboratoires. Cette recherche s'est concrétisée par une demande de brevet et le dépôt de modèles.
- **Confort et optimisation de l'espace :** - Encombrement réduit ;
  - Angle de l'appui-jambes modifié pour un accès facilité ;
  - Sellerie Bodyshape® : positionnement naturel.
- **Hygiène :** - Revêtement avec protection antibactérienne ;
  - Nettoyage facile ;
  - Sellerie sans couture ;
  - Poignées amovibles.
- **Sécurité :** - Position d'urgence facilitée, sans effort et rapide ;
  - Appui-bras sur le dossier et poignées intégrées (grande longévité) ;
  - Base circulaire : stabilité du fauteuil ;
  - Sellerie non-feu M1.

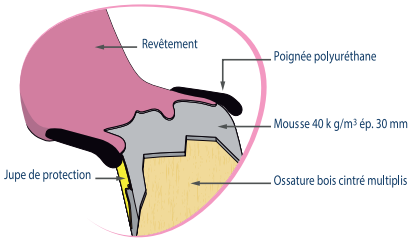

9414 *(Violet)* | **9414BA** *(Blanc)* | **9414BL** *(Bleu)* | **9414BO** *(Rose)* | **9414BP** *(Bleu pétrole)* | **9414BR** *(Bleu roi)* | **9414G** *(Gris)*

9414GM *(Gris métal)* | **9414J** *(Jaune)* | **9414N** *(Noir)* | **9414NA*** *(Camel)* | **9414R** *(Rouge)* | **9414VF*** *(Vert foncé)*

* Coloris de la gamme élégance

Caractéristiques techniques

- **Matériaux :** - Structure et base circulaire : en acier finition époxy gris nuage ;
  - 2 poignées : en polyuréthane intégrées au niveau de l'assise ;
  - 2 appui-bras amovibles, incurvés sur rotules avec mousse et revêtement M1 thermoformé sans couture.
- **Dimensions :** - Hauteur fixe : assise 50 cm ;
  - Sellerie monobloc sans couture, revêtement M1 : mousse épaisseur 30 mm, densité 40 kg/m³.
- **Poids :** poids net de 53 kg et poids brut de 67 kg.
- **Capacité :** poids maximum du patient autorisé 200 kg (testé en statique à 500 kg).
- **Volume :** 1,164 m³.
- **Optimisation de l'espace :**

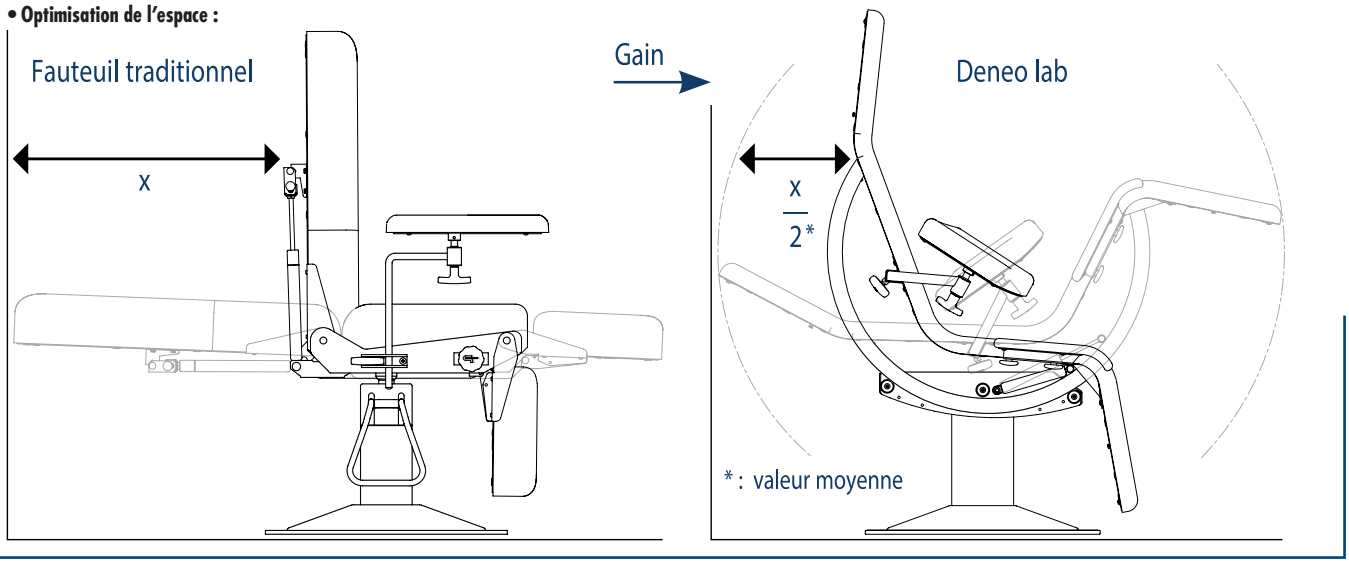

SECURIMED
Expert de la santé au travail

Fiche technique

Accessoires disponibles sur notre site

Réf. 0246
Porte-rouleau
(long. maxi 50 cm, ø 20 cm)

Réf. 9417Plat
Plateau avec bras rigide pivotant
(droite / gauche)

Réf. 9418
Protection plastique
(côté tête)

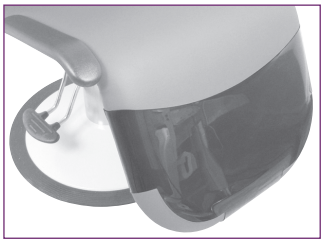

Réf. 9419
Protection plastique
(côté jambes)

Accessoires disponibles en appelant le service commercial

- Plateau seul (240 x 180 x 30 mm).
- Plateau avec bras flexible pivotant (droite / gauche).
- Support pour étaux (côté jambes ou tête).
- Etau pour accessoires (Ø 16 mm).
- Lampes : se référer à la documentation.
- Tige porte-sérum autobloquant 2 crochets.

Mode d'emploi

- Position initiale du fauteuil.

- Le patient s'appuie sur les 2 poignées latérales et le fauteuil se met en position d'accueil.

- Le fauteuil reprend sa position sans aucune intervention du praticien.

- La **position d'urgence** peut être obtenue à n'importe quel moment tout en maintenant la position des bras par rapport au corps.
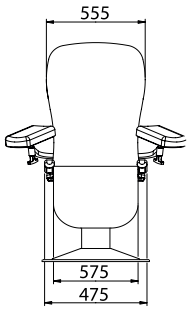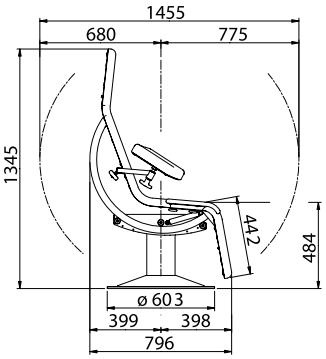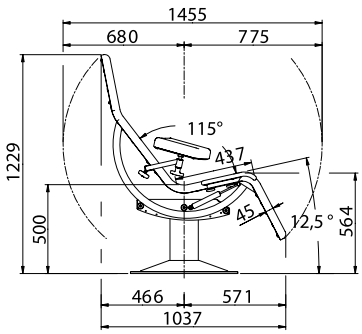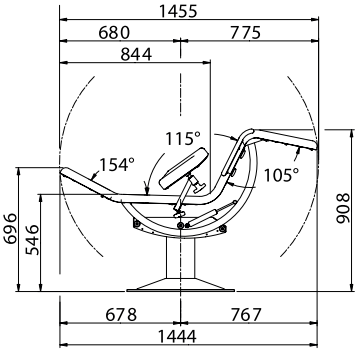
Dimensions selon la position