SECURIMED
Expert de la santé au travail

Fiche technique

Pack tensiomètre manopoire et stéthoscope DD medical

101YWA

101YWB

Description

- Le pack tensiomètre et stéthoscope est une offre complète pour la prise de tension manuelle des patients en cabinet médical ou milieu hospitalier.
- Elle se compose d'un tensiomètre manuel et d'un stéthoscope, de la marque DD medical.
- 2 options de pack au choix :
  - Réf. **101YWA** : le tensiomètre manopoire aluminium DD medical Soft Cuff® livré avec 1 brassard (taille M) et un stéthoscope à micro simple ;
  - Réf. **101YWB** : le tensiomètre manopoire aluminium DD medical Soft Cuff® livré avec 3 brassards (S, M et L) et un stéthoscope à micro simple.
- Le tensiomètre type manopoire à membrane anéroïde est très léger.
- Ce manomètre de précision gradué est fixé sur un robinet doté d'une molette de décompression.
- La lecture des valeurs mesurées est facilitée par la taille du cadran. Précision de ± 3 mm garantie sur toute la plage de mesure.
- Le brassard est souple à fermeture auto-agrippante.
- Fiabilité : un INDEX et une plage Min Max permettent de valider rapidement si le brassard ou le cuissard est adapté au membre du patient.
- L'indication « artère » portée sur le brassard permet de parfaitement positionner celui-ci, la poche se trouvant automatiquement centrée sur le passage de l'artère.
- Sécurité : afin de lutter contre les maladies nosocomiales, le tissu des brassards et cuissards est anti-microbien grâce à un traitement spécifique.
- Le stéthoscope solo simple pavillon en aluminium est doté d'une bague plastique anti-froid et des embouts auriculaires de lyre souples pour le confort du praticien. Adapté à l'auscultation cardiaque, vasculaire, pulmonaire et à la prise de tension artérielle.

Caractéristiques techniques

- **Matériaux :** - Robinet tensiomètre : en aluminium anodisé ;
  - Stéthoscope : en aluminium (Ø 45 mm) ;
  - Bague anti-froid du stéthoscope : en plastique ;
  - Lyre du stéthoscope : en laiton chromé ;
  - Absence de PHTALATES et de LATEX.
- **Modèles :** - Réf. **101YWA** : Stéthoscope et tensiomètre avec brassard M (voir tableau ci-dessous) ;
  - Réf. **101YWB** : Stéthoscope et tensiomètre avec brassard S, M et L (voir tableau ci-dessous).
- **Graduation du manomètre :** de 0 à 300 mmHg.
- **Type de dispositif :** - Tensiomètre : dispositif médical de Classe Im ;
  - Stéthoscope : dispositif médical de Classe I.
- **Maintenance :** contrôle étalonnage tous les 12 mois pour le manomètre.
- **Entretien du stéthoscope :** pulvérisation de solutions décontaminantes. Ne pas utiliser de détergeant, ne pas immerger.
- **Conditions de stockage :** - Type d'emballage : conserver dans l'emballage d'origine ;
  - Local : local ventilé ;
  - Température : Tensiomètre : de -10° à 40°C
    Stéthoscope : de -10° à 80°C ;
  - Humidité : taux de 30 à 40 % ;
  - Pression atmosphérique : de 500 à 1060 hpA.
- **Conformité :** - Marquage : CE 0459 ;
  - Organisme notifié : G-MED.
- **Garantie :** Les tensiomètres sont garantis 10 ans et le stéthoscope est garanti 1 an. Le produit doit être utilisé conformément à l'étiquetage, il ne doit pas avoir été modifié ni avoir fait l'objet d'un accident ou d'une utilisation erronée, abusive ou inappropriée.

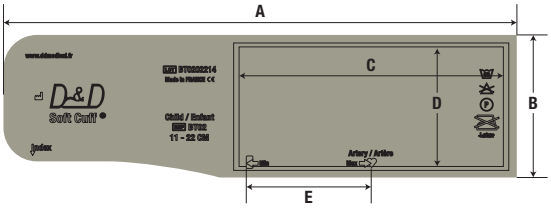

Désignation	Taille	Nbre de sortie	Couleur de tube	Circonférence		Dimensions en mm				
				Min.	Max.	A	B	C	D	E
Brassard petit adulte	S	1	Gris	16 cm	28 cm	458	130	230	110	120
Brassard adulte	M	1	Gris	26 cm	33 cm	528	149	260	129	70
Brassard adulte large	L	1	Gris	33 cm	41 cm	633	174	330	150	75

Mode d'emploi

- **Utilisation du dispositif :** - Sélectionner un brassard adapté à la morphologie du patient. La taille et la plage d'utilisation sont indiquées sur le brassard ;
  - Positionner le centre de la poche représenté, par l'indication « ARTERE », sur l'axe de l'artère humérale ;
  - Envelopper correctement le brassard autour du membre et assurer son maintien à l'aide du système de fixation prévu ;
  - Quand le brassard est correctement positionné la procédure de mesure de la tension artérielle peut commencer ;

- Positionner les embouts de la lyre du stéthoscope à vos oreilles, le micro en position d'écoute, juste au dessous du brassard, sur le passage de l'artère ;
- S'assurer que la vis de décompression de la poire soit en position de fermeture et gonfler jusqu'à 30 ou 40 mmHg au dessus de la pression présumée. Le sang ne circule plus au niveau du micro, aucun son n'est audible au stéthoscope ;
- Dévisser légèrement la vis de décompression de la poire afin de réduire lentement la pression de gonflage et permettre au sang de circuler à nouveau, les premiers battements sont perceptibles au stéthoscope ;
- Lire à cet instant la pression indiquée par le manomètre, cette valeur correspond à la pression maximale ou pression systolique ;
- Continuer la décompression, les battements perçus au stéthoscope s'amplifient puis s'estompent pour devenir inaudibles ;
- Lire à cet instant la pression indiquée, cette lecture correspond à la pression minimale ou pression diastolique ;
- Dévisser davantage la molette de décompression afin de purger complètement l'air restant dans la poche ;
- Oter le brassard.

• **Nettoyage du brassard à sec :**
- Vaporiser une mousse détergente, désinfectante, bactéricide sur le brassard, en prenant soin de répartir le produit ;
- Laisser agir 15 minutes ;
- Le rinçage est inutile, essuyer à l'aide d'une lingette à usage unique. Produit recommandé : Surface'Safe /Anios

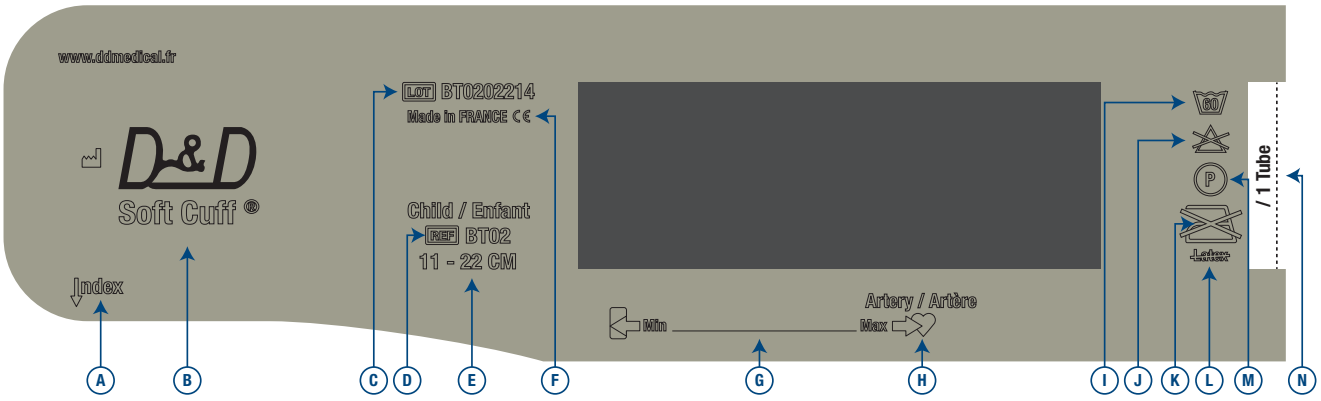

A - Indication de l'index
B - Marque de produit
C - Numéro de lot de fabrication
D - Nom et référence du produit
E - Plage d'utilisation du produit
F - Marque d'origine du produit
G - Plage de validité d'utilisation du produit
H - Indication de placement de l'artère
I - Lavage en machine à 60°C maximum
J - Ne pas utiliser de blanchisseur
K - Ne pas repasser
L - Sans Latex
M - Nettoyage à sec avec tous les solvants possible
N - Etiquette indiquant le nombre de tube

Identification et caractéristiques des différents sous ensembles

Sous ensembles du stéthoscope :

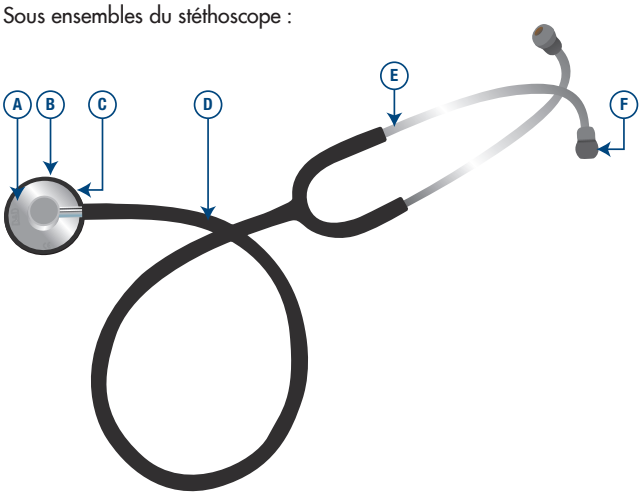

Identifiant	Désignation	Caractéristiques
A	Micro simple position (Ø 45 mm)	Aluminium
B	Membrane (Ø 45 mm)	Terphane
C	Bague anti-froid	PVC
D	Monture en Y	PVC moulé
E	Lyre (avec embouts)	Tube en laiton chromé + PVC
F	Embouts de lyre	PVC moulé ultra souple

Sous ensembles du tensiomètre manopoire :

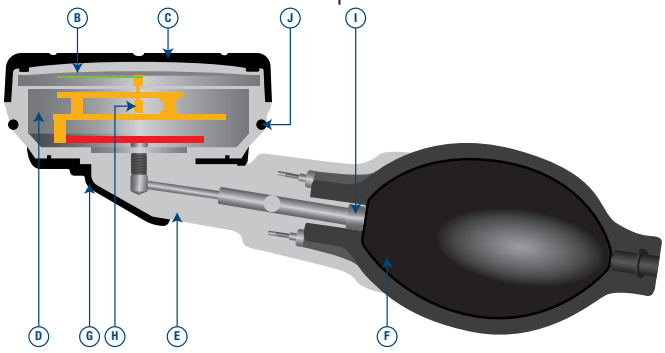

Identifiant	Désignation	Caractéristiques
A	Brassard Soft Cuff auto-agrippant + poche	Tissu avec enduction et traitement antibactérien et poche tissu enduit PU
B	Verre	Polycarbonate
C	Protecteur supérieur de manomètre	Polyuréthane
D	Boîtier manomètre	Aluminium
E	Corps	Aluminium
F	Poire de gonflage (fabrication allemande)	PVC sans phtalates
G	Protecteur inférieur de manomètre	Polyuréthane
H	Mécanisme 0-300 mmHg (fabrication allemande)	Laiton
I	Valve + filtre + rondelle + circlips	---
J	Protecteur intermédiaire	EPDM