SECURIMED
Expert de la santé au travail

Fiche technique

Piles LR14 Energizer® Max Plus™, réf. 101VQA102

Description

- Les piles alcalines Energizer® Max Plus™ sont les plus performantes du marché.
- Elles garantissent une énergie puissante et durable pour tous les appareils électroniques, jusqu'à 13% plus longtemps que les piles Energizer® EcoAdvanced™ AA.
- Les piles grantissent :
  - **Une densité d'énergie accrue :** tension optimisée pour encore plus de performance pour notre pile alcaline AA qui dure le plus longtemps ;
  - **Matériaux supérieurs :** formule haute performance pour les appareils les plus énergivores ;
  - **Plus grand réservoir d'énergie :** design breveté pour satisfaire les demandes en énergie les plus fortes ;
  - **Longue durée de vie :** pour réduire l'impact environnemental ;
  - **Garantie anti-coulure :** protection contre les fuites des piles usagées dans l'appareil jusqu'à 2 ans ;
  - **Fiabilité :** énergie conservée pendant une durée de stockage de 12 ans.
- Elles sont recommandées pour les appareils de diagnostic médical, les défibrillateurs de formation, télécommandes, souris d'ordinateur sans fil, instruments sans fil, etc.

Caractéristiques techniques

- **Type de pile :** Alkaline.
- **Système chimique :** Zinc-Manganese Dioxide (Zn/MnO2), sans ajout de mercure ou cadmium.
- **Désignation :** IEC-LR14.
- **Voltage :** 1.5 volts.
- **Température d'utilisation :** de -18°C à 55°C (0°F à 130°F).
- **Poids :** 66 g.
- **Durée de vie :** 10 ans à 21°C.

Capacité Milliampères/Heure

Décharge en continue jusqu'à 0.8 volts à 21°C

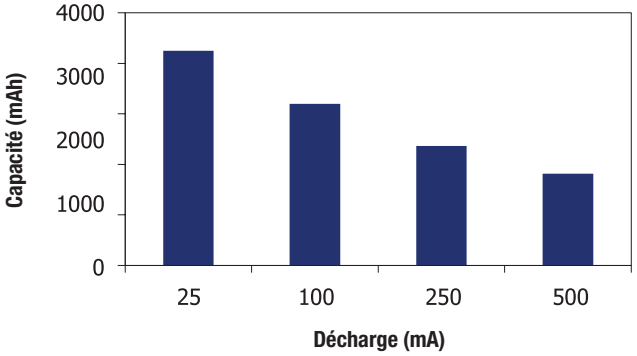

Test industriel standard à 21°C
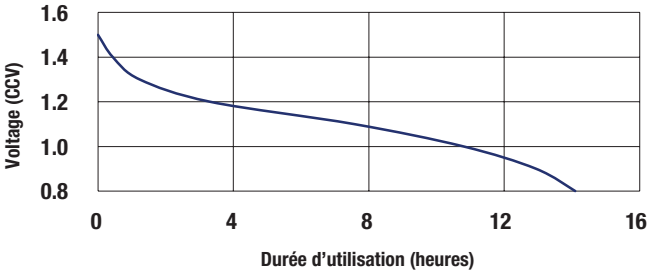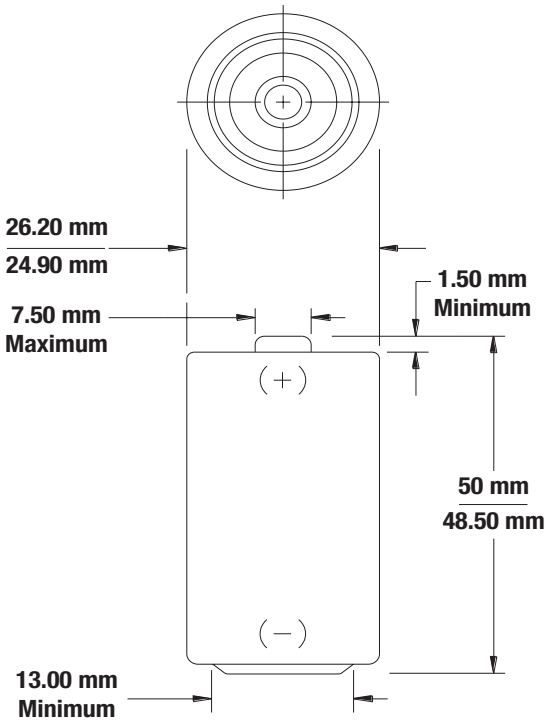
Poste stéréo
400 mA 2 hrs/jour