SECURIMED
Expert de la santé au travail

Fiche technique

Station d'hygiène mobile, réf. 103HAA

Fabrication FRANÇAISE

Description

- La station d'hygiène mobile est un outil de propreté mobile pour travailleurs itinérants ou pour équiper les locaux en l'absence de point d'eau.
- Cette station est particulièrement étudiée afin de répondre aux contraintes d'hygiène du terrain : sur les chantiers, sur la route, etc.
- Elle permet de prendre soin des équipes en toutes circonstances. Véritable alliée de la sécurité et l'hygiène dans l'entreprise, un véritable atout pour l'activité.
- Cette station permet d'accéder facilement à l'hygiène : elle s'installe sur la porte arrière d'un véhicule ou se suspend sur tout autre support.
- Le porte-flacon et la poubelle sont maintenus en place grâce à un ingénieux système (ergots/encoches) qui a l'avantage de les rendre complétement modulables et ainsi d'adapter la configuration de l'appareil aux exigences d'aménagements du véhicule ou du poste de travail.
- Un jerrican amovible de 5l assure une trentaine de lavages et un maxi rouleau de papier protégé par un capotage aluminium complète le dispositif d'hygiène.
- Enfin un frein de papier permet à celui-ci de ne pas se dérouler dans le véhicule pendant les déplacements.

Caractéristiques techniques
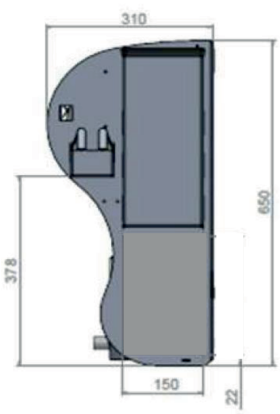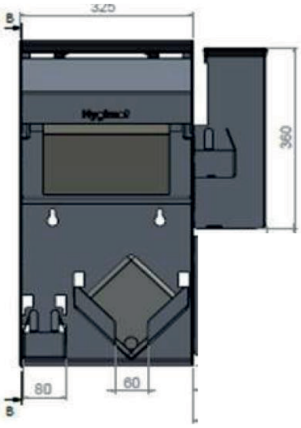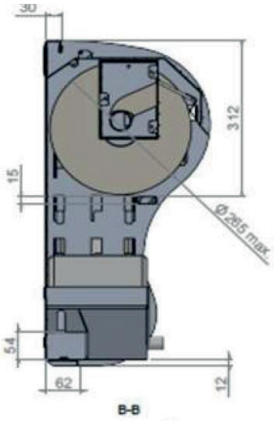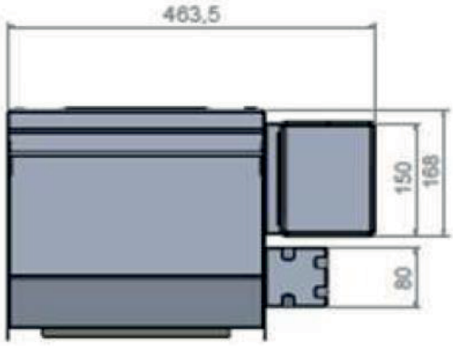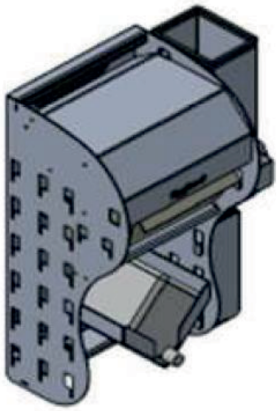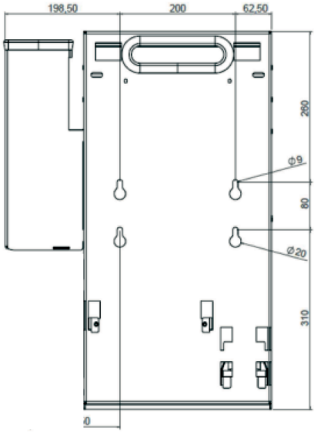
- **Composition :** - 1 porte-rouleau essuie-tout ;
  - 1 rouleau essuie-tout ;
  - 1 jerrican vide de 5 L ;
  - 1 porte-flacon (pour flacon diamètre maximal de 75 mm) ;
  - 1 flacon à pompe vide de 500 ml ;
  - 1 poubelle pour sac 10 L.
- **Equipements optionnels :** - réf. **103KYA** : Pied support pour stations d'hygiène ;
  - réf. **103KZA** : Porte-accessoires pour stations d'hygiène ;
  - réf. **103LAA** : Porte-flacon pour stations d'hygiène.
- **Matériaux :** aluminium 20/10eme.
- **Finition :** thermolaqué.
- **Coloris :** gris (RAL 9007).
- **Dimensions :** - Station : H 65 x l 32.5 x P 31 cm ;
  - Porte-flacon : H 4 x l 8 x P 8 cm ;
  - Poubelle : H 36 x l 15 x P 13.6 cm.
- **Poids :** 6.12 Kg.